RADOMIR

Миллионы людей пользуются нашей сантехникой

2025

Каталог продукции

О компании

Компания «Радомир» - производитель акриловой сантехники с 33-х летней историей.
Мы владеем двумя заводами, общей площадью более 25 000 квадратных метров. Самое современное оборудование, новейшие технологии, лучшие инженеры и премиальные материалы позволяют нам создавать уникальный продукт, который не имеет аналогов.

В производстве используются материалы и комплектующие лидеров отрасли – 100% сантехнический акриловый лист австрийской компании Senoplast толщиной от 4 до 6 мм и смола Depol от сербской компании Dugalak.

Мы предлагаем **более 150 моделей** ванн, душевых кабин, боксов, углов и ограждений, мини-бассейнов и медицинских ванн, которые подойдут под любой запрос покупателя.

4-6 мм акрил Senoplast с покрытием AntiBac®

900 кг — Металлическая рама выдерживает нагрузку до 900 кг

Антискользящая поверхность "Non-Slip"

25 лет — Срок эксплуатации

Надежное дно с закладной из цельного листа ДСП

Удобное крепление съемной панели

Прямоугольные ванны

Джоанна
120x70x56
стр 12

Джоанна
140x70x56
стр 12

Виктория лайт
150x70x58
стр 10

Дижон
150x70x59
стр 14

Веста
150x70x61
стр 16

Агата
150x70x63
стр 18

Виктория
150x70x64
стр 30

Николь
150x70x66
стр 20

Виктория лайт
155x70x58
стр 10

Виктория лайт
160x70x58
стр 10

Дижон
160x70x59
стр 14

Веста
160x70x61
стр 16

Виктория
160x70x64
стр 30

Виктория лайт
165x70x58
стр 10

Николь
168x70x65
стр 20

Веста
168x70x66
стр 16

Роза
169x77x70
стр 13

Виктория лайт
170x70x58
стр 10

Дижон
170x70x59
стр 14

Веста
170x70x61
стр 16

Патрисия
170x70x61
стр 22

Агата
170x70x63
стр 18

Вальс
170x70x63
стр 24

Вальс Макси
170x70x63
стр 26

Виктория
170x70x64
стр 30

Прованс
170x70x64
стр 28

Виктория лайт
170x75x58
стр 11

Дижон
170x75x59
стр 14

Веста
170x75x61
стр 16

Вальс
170x75x63
стр 24

Прованс
170x75x64
стр 28

Прованс
170x80x64
стр 28

Анабель
170x85x66
стр 51

Прованс
170x90x64
стр 28

Патрисия
175x75x61
стр 22

Прямоугольные ванны

Агата
175x75x63
стр 18

Виктория лайт
180x70x58
стр 11

Дижон
180x70x59
стр 14

Виктория
180x70x64
стр 30

Вальс Макси
180x80x63
стр 26

Вальс
180x80x64
стр 24

Прованс
180x80x64
стр 28

Николь
180x80x65
стр 20

Русильон
180x90x66
стр 51

Прованс
180x100x64
стр 29

Патрисия
185x85x61
стр 22

Вальс
190x90x64
стр 24

Фернандо
190x90x66
стр 52

Эстелона
190x110x66
стр 52

Вальс
200x100x64
стр 24

Фонтенбло
210x120x66
стр 53

Асимметричные ванны

Рона
148x80x61
стр 34

Ирма
149x96x69
стр 36

Рона
158x90x61
стр 34

Модерна
160x100x67
стр 38

Ирма
160x105x71
стр 36

Рона
168x95x61
стр 34

Альбена
168x120x66
стр 39

Алари
168x120x68
стр 38

София
169x99x70,5
стр 39

Ирма
169x110x71
стр 36

Вальс 3/4
170x70x63
стр 32

Вальс 3/4
170x75x63
стр 32

Угловые ванны

Альтея
125x125x70
стр 41

Сорренто
130x130x72
стр 40

Сорренто
140x140x72
стр 40

Сорренто
148x148x80
стр 40

Монте-Карло
149x149x66
стр 53

Сандра
149x149x68
стр 41

Филадельфия
168x168x73
стр 42

Специальные ванны

Тахарат
120x80x50,5
стр 43

Вуду
120x80x51
стр 43

Грасс-3
150x75x61
стр 44

Грасс-2
168x80x61
стр 44

Овальные ванны

Леонесса
175x80x63
стр 42

Гранада
185x119x66
стр 54

Специальные ванны

Арчи
120x70x80
стр 45

Душевые боксы

Калифорния
155x155x250
стр 61

Элис
168x85x226
стр 61

Душевые кабины

Стронг
90x90x221
стр 64

Паола 1
93x93x198
стр 62

Стронг
100x100x221
стр 64

Паола 2
103x103x198
стр 62

Диана 1
108x118x228
стр 63

Диана 2
108x139x230
стр 63

Диана 3
108x140x227
стр 63

Стронг
110x110x221
стр 64

Паола 3
114x114x213
стр 62

Гранд
123x93x230
стр 64

Душевые углы

Дрим (квадратный)
80x80x195
стр 65

Берген SQ (квадратный)
80x80x212
стр 67

Берген RD (радиальный)
80x80x212
стр 67

Найт (радиальный)
84x84x198
стр 67

Дрим (квадратный)
90x90x195
стр 65

Смарт (радиальный)
90x90x207
стр 68

Берген SQ (квадратный)
90x90x212
стр 67

Берген RD (радиальный)
90x90x212
стр 67

Стронг (радиальный)
90x90x221
стр 68

Дрим (прямоугольный)
90x100x195
стр 65

Дрим (прямоугольный)
90x110x195
стр 65

Соул 1 (радиальный, выс. поддон)
92x92x225
стр 69

Найт (радиальный)
93x93x196
стр 67

Дрим (квадратный)
100x100x195
стр 65

Найт (радиальный)
100x100x196
стр 67

Душевые углы

Берген SQ (квадратный)
100x100x212
стр 67

Берген RD (радиальный)
100x100x212
стр 67

Стронг (радиальный)
100x100x221
стр 68

Соул 1 (радиальный, выс. поддон)
100x100x225
стр 69

Дрим (прямоугольный)
110x100x195
стр 65

Дрим (квадратный)
110x110x195
стр 65

Найт (радиальный)
110x110x211
стр 67

Стронг (радиальный)
110x110x221
стр 68

Соул 2 (радиальный, выс. поддон)
117,5x77,5x227
стр 69

Верчелли (прямоугольный, выс. поддон)
119x81x227
стр 66

Соул 3 (радиальный)
120x80x196
стр 69

Соул 4 (радиальный)
120x90x196
стр 69

Верчелли (прямоугольный)
121,5x84x198
стр 66

Диана (прямоугольный, выс. поддон)
139x94,5x218
стр 65

Душевые ограждения

Вита
110x200
стр 70

Вита
120x200
стр 70

Вита
130x200
стр 70

Вита
140x200
стр 70

Вита
150x200
стр 70

Вита
160x200
стр 70

Walk-in
200x100
стр 70

Walk-in
200x110
стр 70

Walk-in
200x120
стр 70

Душевые поддоны

Поддон средний
80x80
стр 71

Поддон Дрим
80x80
стр 72

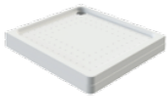

Поддон Берген SQ
80x80
стр 72

Поддон Берген RD
80x80
стр 72

Поддон Найт
84x84
стр 71

Поддон Берген RD
90x90
стр 72

Поддон Берген SQ
90x90
стр 72

Поддон Дрим
90x90
стр 72

Поддон Смарт
90x90
стр 71

Поддон Дрим
90x100
стр 73

Поддон Дрим
90x110
стр 73

Поддон Соул 1
92x92
стр 71

Поддон Найт
93x93
стр 71

Поддон Берген RD
100x100
стр 72

Поддон Берген SQ
100x100
стр 72

Поддон Дрим
100x100
стр 72

Поддон Найт
100x100
стр 71

Поддон Соул 1
100x100
стр 71

Поддон Дрим
100x110
стр 73

Поддон Найт
110x110
стр 71

Поддон Дрим
110x110
стр 72

Поддон Соул 2
117,5x77,5
стр 71

Поддон Верчелли
119x81
стр 73

Поддон Соул 3
120x80
стр 72

Поддон Соул 4
120x90
стр 72

Поддон Верчелли
121,5x84
стр 73

Поддон Диана
139x94,5
стр 73

Мини-бассейны

Римини
150x190x119
стр 76

Корнелия
170x170x80
стр 77

Цезарь
189x174x91
стр 78

Мишель
205x155x82,5
стр 79

Делюкс
214x168x80
стр 75

Колизей
250x200x112
стр 80

Ванны

На изображении: акриловая ванна Вальс, стр. 24 каталога

ВИКТОРИЯ ЛАЙТ

Прямоугольные акриловые ванны

Базовая комплектация

- Чаша ванны
- Опорная рама

Дополнительные опции

- Слив-перелив
- Фронтальная панель
- Боковые панели
- Смеситель
- Излив
- Молдинг
- Подголовник
- Карниз
- Полотенцедержатель
- Ручки
- Термоизоляция

150x70x58

Глубина 420 мм | Объем 173 л

Ориентация: правая/левая

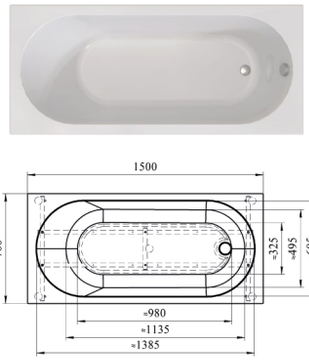

155x70x58

Глубина 420 мм | Объем 179 л

Ориентация: правая/левая

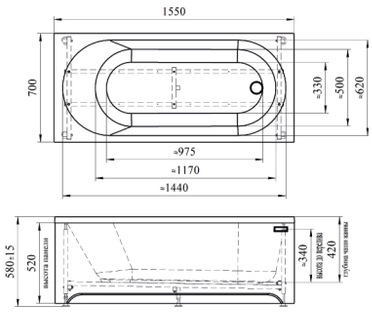

160x70x58

Глубина 420 мм | Объем 183 л

Ориентация: правая/левая

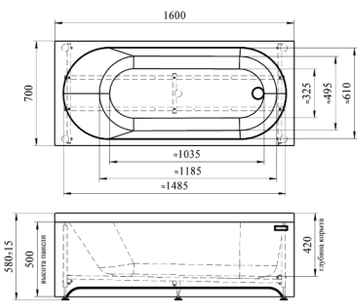

165x70x58

Глубина 420 мм | Объем 190 л

Ориентация: правая/левая

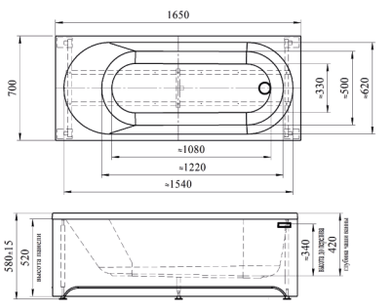

170x70x58

Глубина 420 мм | Объем 200 л

Ориентация: правая/левая

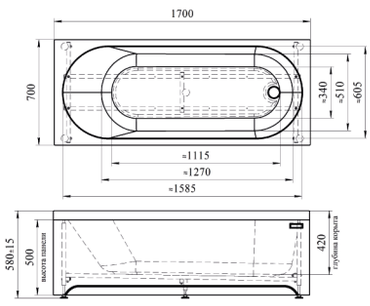

170x75x58

Глубина 420 мм | Объем 216 л

Ориентация: правая/левая

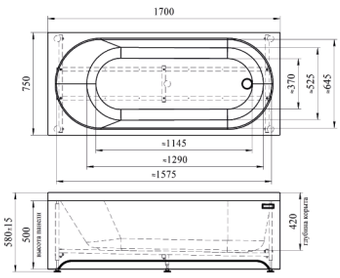

180x70x58

Глубина 420 мм | Объем 230 л

Ориентация: правая/левая

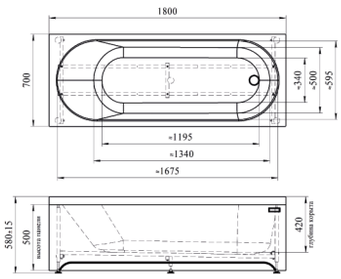

ДЖОАННА

Прямоугольные акриловые ванны

Базовая комплектация

- Чаша ванны
- Опорная рама

Дополнительные опции

- Фронтальная панель
- Боковые панели
- Слив-перелив
- Подголовник
- Полотенцедержатель
- Ручка
- Термоизоляция

120x70x56

Глубина 400 мм | Объем 120 л

Ориентация: правая/левая

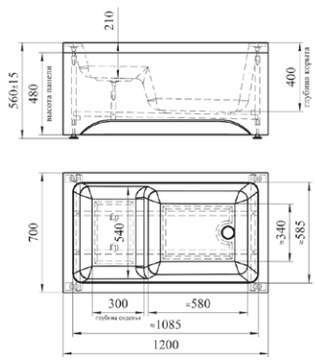

140x70x56

Глубина 400 мм | Объем 180 л

Ориентация: правая/левая

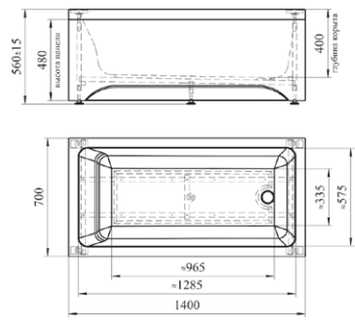

РОЗА

Прямоугольная акриловая ванна

Базовая комплектация

- Чаша ванны
- Опорная рама

Дополнительные опции

- Фронтальная панель
- Боковые панели
- Слив-перелив
- Подголовник
- Полотенцедержатель
- Карниз
- Молдинг
- Гидромассажная система*
- Ручка
- Термоизоляция

**Подробное описание гидромассажных систем на стр. 51*

169x77x70

Глубина 420 мм | Объем 200 л

Ориентация: правая/левая

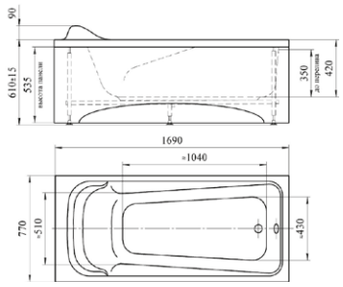

ДИЖОН

Прямоугольные акриловые ванны

Базовая комплектация

- Чаша ванны
- Опорная рама

Дополнительные опции

- Фронтальная панель
- Боковые панели
- Слив-перелив
- Подголовник
- Полотенцедержатель
- Ручка
- Термоизоляция

150x70x59

Глубина 420 мм | Объем 193 л

Ориентация: правая/левая

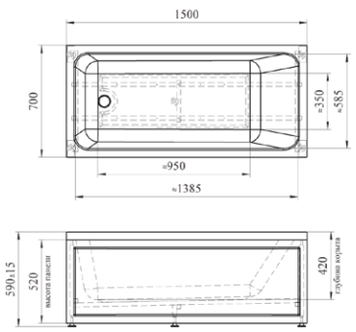

160x70x59

Глубина 420 мм | Объем 205 л

Ориентация: правая/левая

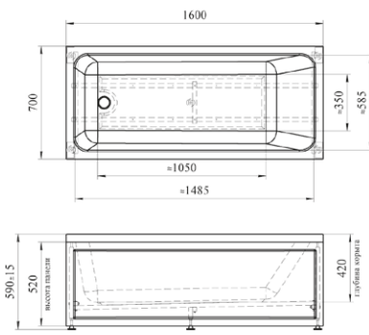

170x70x59

Глубина 420 мм | Объем 218 л

Ориентация: правая/левая

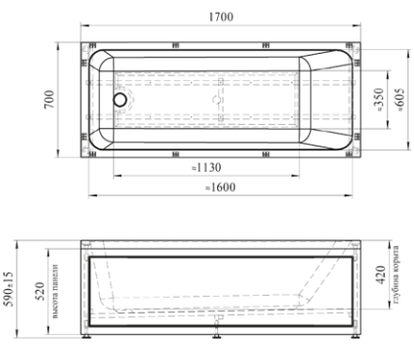

170x75x59

Глубина 420 мм | Объем 219 л

Ориентация: правая/левая

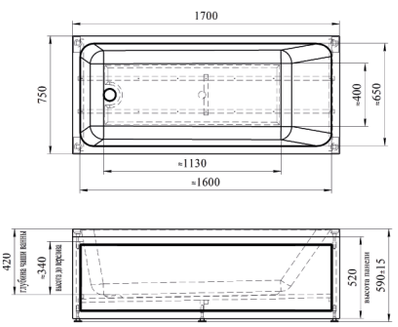

180x70x59

Глубина 420 мм | Объем 220 л

Ориентация: правая/левая

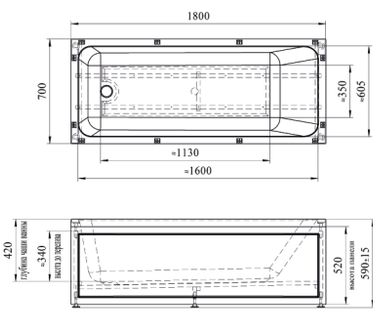

ВЕСТА

Прямоугольные акриловые ванны

Базовая комплектация

- Чаша ванны
- Опорная рама

Дополнительные опции

- Фронтальная панель
- Боковые панели
- Слив-перелив
- Подголовник
- Полотенцедержатель
- Карниз
- Молдинг
- Ручка
- Термоизоляция

150x70x61

Глубина 450 мм | Объем 210 л

Ориентация: правая/левая

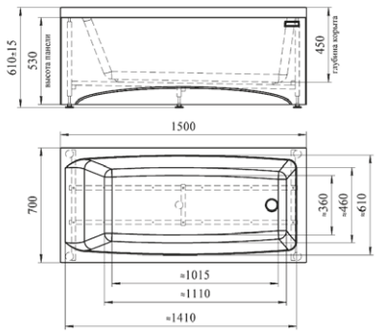

160x70x61

Глубина 450 мм | Объем 220 л

Ориентация: правая/левая

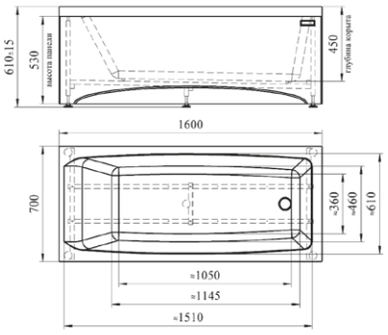

168x70x66

Глубина 460 мм | Объем 230 л

Ориентация: правая/левая

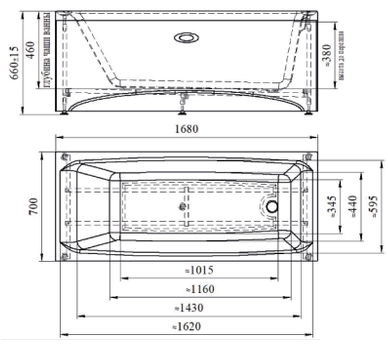

170x70x61

Глубина 450 мм | Объем 235 л

Ориентация: правая/левая

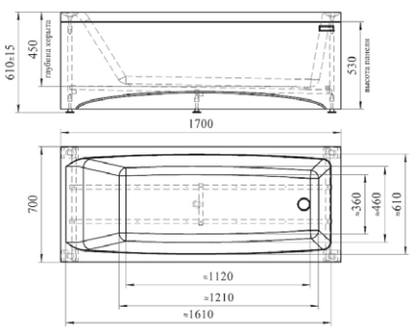

170x75x61

Глубина 450 мм | Объем 260 л

Ориентация: правая/левая

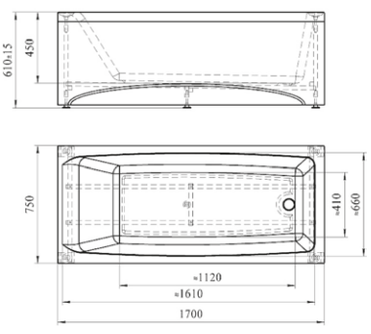

АГАТА

Прямоугольные акриловые ванны

Базовая комплектация

- Чаша ванны
- Опорная рама

Дополнительные опции

- Фронтальная панель
- Боковые панели
- Слив-перелив
- Подголовник
- Смеситель
- Излив
- Полотенцедержатель
- Карниз
- Молдинг
- Ручка
- Термоизоляция

150x70x63

Глубина 470 мм | Объем 220 л

Ориентация: правая/левая

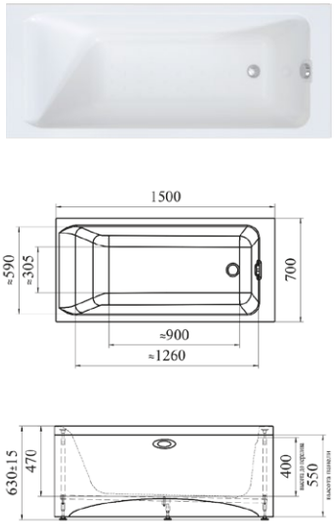

170x70x63

Глубина 470 мм | Объем 240 л

Ориентация: правая/левая

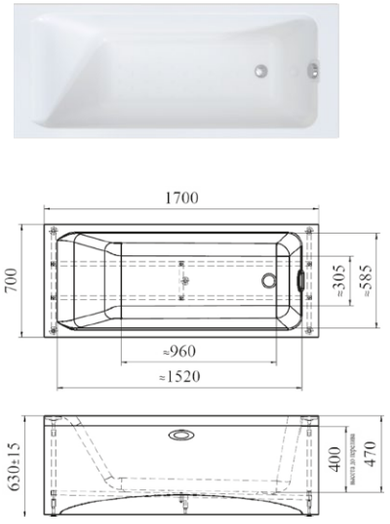

175x75x63

Глубина 470 мм | Объем 250 л

Ориентация: правая/левая

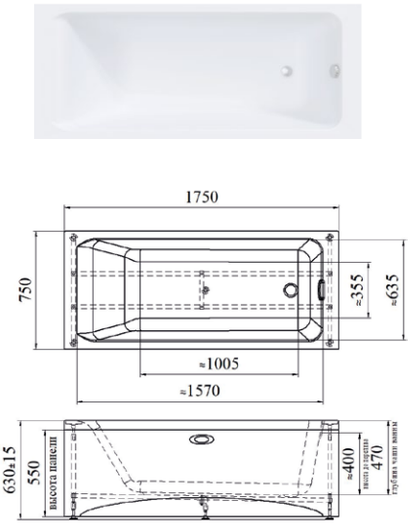

НИКОЛЬ

Прямоугольные акриловые ванны

Базовая комплектация

- Чаша ванны
- Опорная рама

Дополнительные опции

- Фронтальная панель
- Боковые панели
- Слив-перелив
- Подголовник
- Смеситель
- Излив
- Полотенцедержатель
- Карниз
- Молдинг
- Гидромассажная система*
- Ручка
- Термоизоляция

**Подробное описание гидромассажных систем на стр. 46-47*

150x70x66

Глубина 480 мм | Объем 220 л

Ориентация: правая/левая

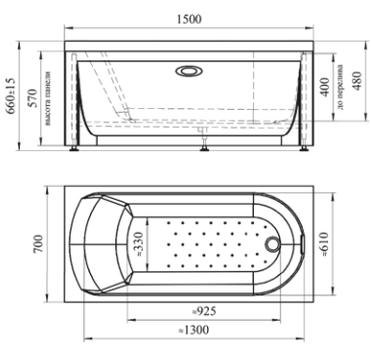

168x70x65

Глубина 470 мм | Объем 245 л

Ориентация: правая/левая

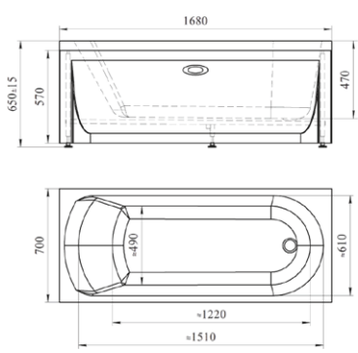

180x80x65

Глубина 460 мм | Объем 310 л

Ориентация: правая/левая

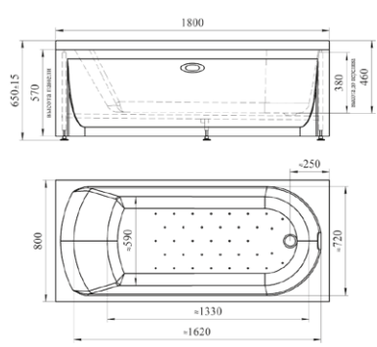

ПАТРИСИЯ

Прямоугольные акриловые ванны

Базовая комплектация

- Чаша ванны
- Опорная рама
- Слив-перелив

Дополнительные опции

- Фронтальная панель
- Боковые панели
- Подголовник
- Карниз
- Полотенцедержатель
- Молдинг
- Поворотное ограждение
- Ручка
- Термоизоляция

170x70x61

Глубина 450 мм | Объем 222 л

Ориентация: универсальная

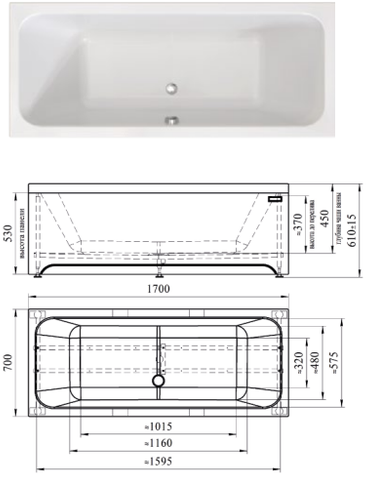

175x75x61

Глубина 450 мм | Объем 247 л

Ориентация: универсальная

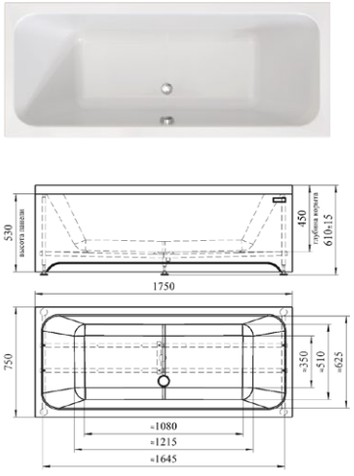

185x85x61

Глубина 450 мм | Объем 298 л

Ориентация: универсальная

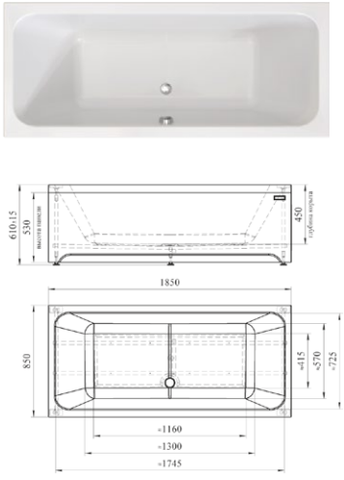

ВАЛЬС

Прямоугольные акриловые ванны

Базовая комплектация

- Чаша ванны
- Опорная рама
- Слив-перелив

Дополнительные опции

- Гидромассажная система
- Фронтальная панель
- Боковые панели
- Смеситель
- Излив
- Молдинг
- Подголовник
- Карниз
- Полотенцедержатель
- Ручки
- Термоизоляция

**Подробное описание гидромассажных систем на стр. 46-47*

170x70x63

Глубина 470 мм | Объем 226 л

Ориентация: правая/левая

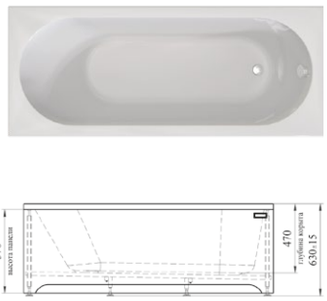

170x75x63

Глубина 470 мм | Объем 243 л

Ориентация: правая/левая

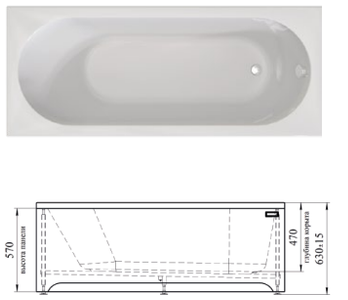

180x80x64

Глубина 470 мм | Объем 270 л

Ориентация: универсальная

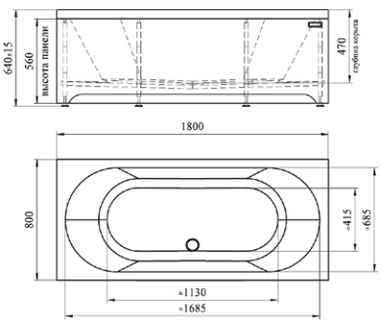

190x90x64

Глубина 480 мм | Объем 330 л

Ориентация: универсальная

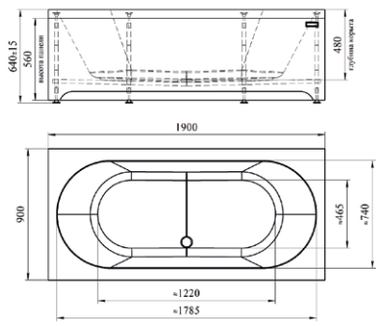

200x100x64

Глубина 480 мм | Объем 408 л

Ориентация: универсальная

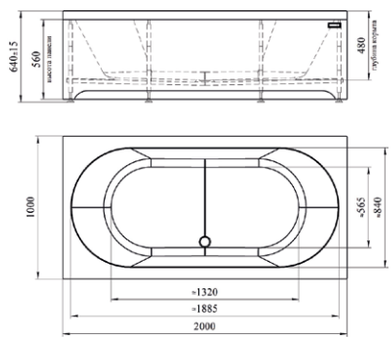

ВАЛЬС МАКСИ

Прямоугольные акриловые ванны

Базовая комплектация

- Чаша ванны
- Опорная рама
- Слив-перелив
- Несъемная панель***

Дополнительные опции

- Фронтальная панель на магнитных креплениях
- Гидромассажные системы OPTIMUM и EXCELENT*
- Термоизоляция

**Подробное описание гидромассажных систем на стр. 46-47*

*** Установка возможна для комплектации со съемной панелью*

**** Несъемная панель входит в базовую комплектацию «Вальс Макси с несъемной панелью»*

170x70x63

Глубина 470 мм | Объем 265 л

Ориентация: универсальная

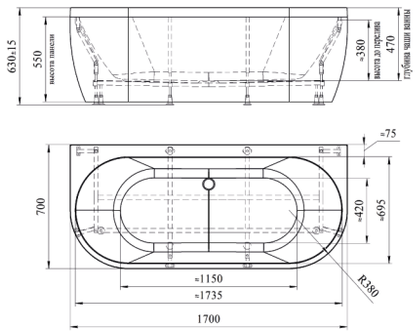

180x80x63

Глубина 470 мм | Объем 270 л

Ориентация: универсальная

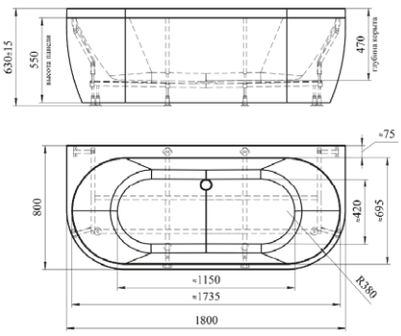

ПРОВАНС

Прямоугольные акриловые ванны

Базовая комплектация

- Чаша ванны
- Опорная рама
- Слив-перелив

Дополнительные опции

- Гидромассажная система
- Фронтальная панель
- Боковые панели
- Полотенцедержатель
- Молдинг
- Подголовник
- Ручки
- Термоизоляция

**Подробное описание гидромассажных систем на стр. 46-47*

170x70x64

Глубина 480 мм | Объем 295 л

Ориентация: правая/левая

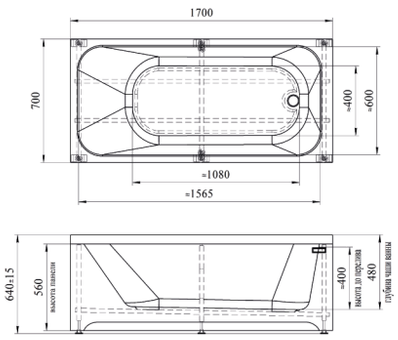

170x75x64

Глубина 480 мм | Объем 260 л

Ориентация: правая/левая

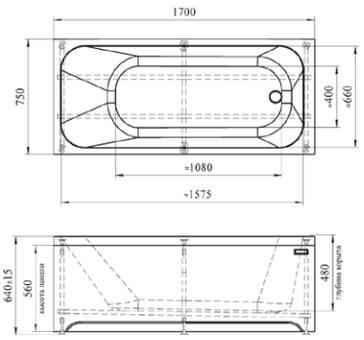

170x80x64

Глубина 480 мм | Объем 300 л

Ориентация: правая/левая

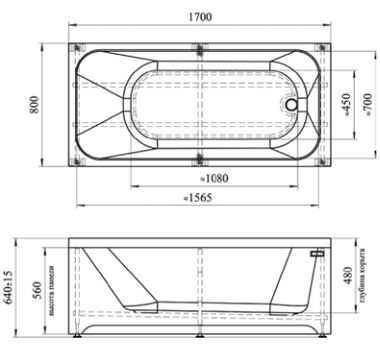

170x90x64

Глубина 480 мм | Объем 320 л

Ориентация: правая/левая

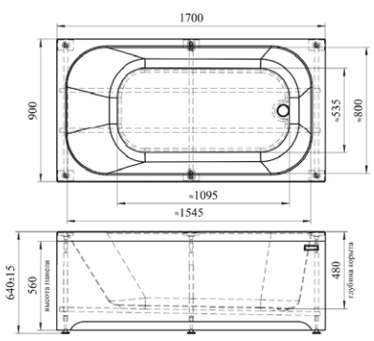

180x80x64

Глубина 480 мм | Объем 290 л

Ориентация: универсальная

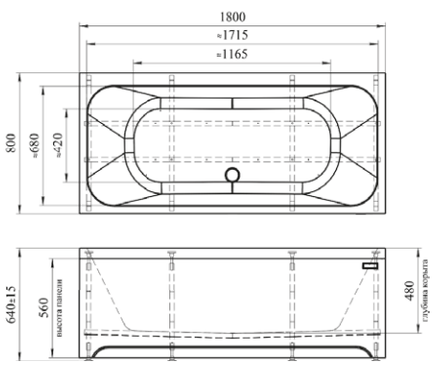

180x100x64

Глубина 480 мм | Объем 320 л

Слив-перелив: по центру

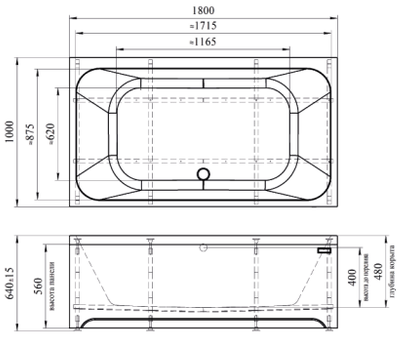

ВИКТОРИЯ

Прямоугольные акриловые ванны

Базовая комплектация

- Чаша ванны
- Опорная рама

Дополнительные опции

- Слив-перелив
- Фронтальная панель
- Боковые панели
- Смеситель
- Излив
- Молдинг
- Подголовник
- Карниз
- Полотенцедержатель
- Ручки
- Термоизоляция

150x70x64

Глубина 480 мм | Объем 225 л

Ориентация: правая/левая

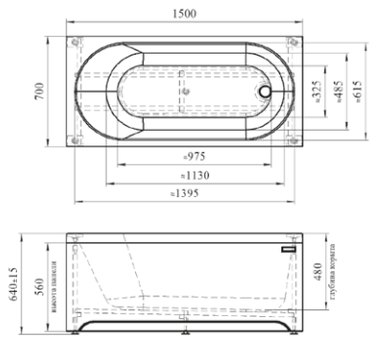

160x70x64

Глубина 480 мм | Объем 240 л

Ориентация: правая/левая

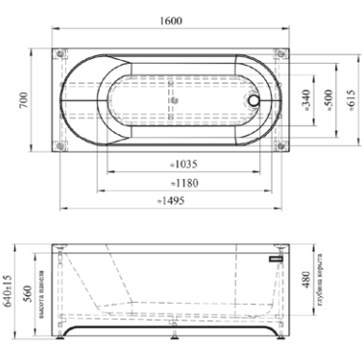

170x70x64

Глубина 480 мм | Объем 255 л

Ориентация: правая/левая

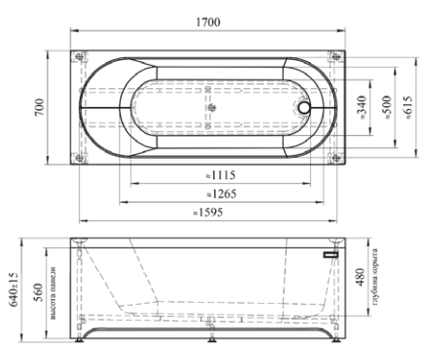

180x70x64

Глубина 480 мм | Объем 260 л

Ориентация: правая/левая

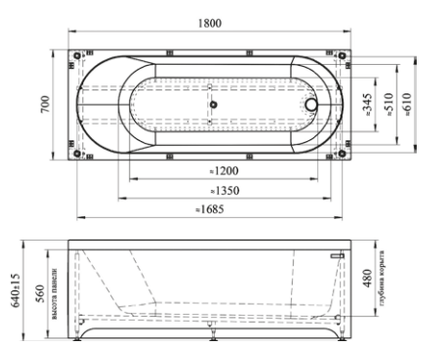

На изображении: асимметричная акриловая ванна Вальс 3/4
стр. 32-33 каталога.

ВАЛЬС 3/4

Асимметричные акриловые ванны

Базовая комплектация

- Чаша ванны
- Опорная рама
- Слив-перелив

Дополнительные опции

- Фронтальная панель
- Смеситель
- Излив
- Молдинг
- Подголовник
- Карниз
- Ручки
- Термоизоляция

170x70x63

Глубина 470 мм | Объем 240 л

Ориентация: правая/левая

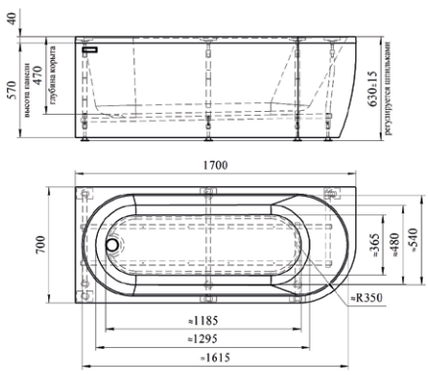

170x75x63

Глубина 470 мм | Объем 260 л

Ориентация: правая/левая

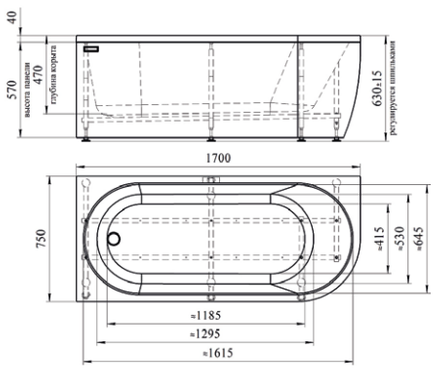

РОНА

Асимметричные акриловые ванны

Базовая комплектация

- Чаша ванны
- Опорная рама
- Слив-перелив

Дополнительные опции

- Фронтальная панель
- Смеситель
- Излив
- Молдинг
- Подголовник
- Термоизоляция

148x80x61

Глубина 450 мм | Объем 220 л

Ориентация: правая/левая

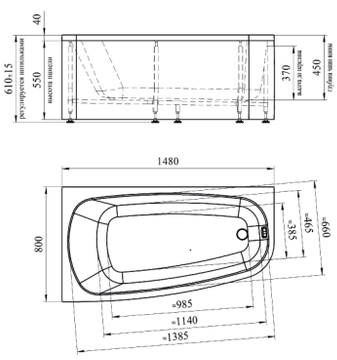

158x90x61

Глубина 450 мм | Объем 265 л

Ориентация: правая/левая

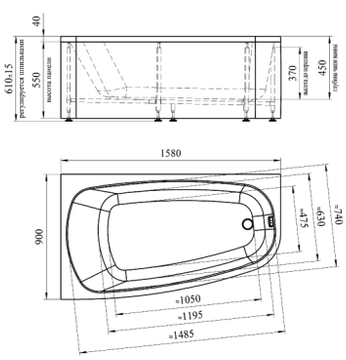

168x95x61

Глубина 450 мм | Объем 305 л

Ориентация: правая/левая

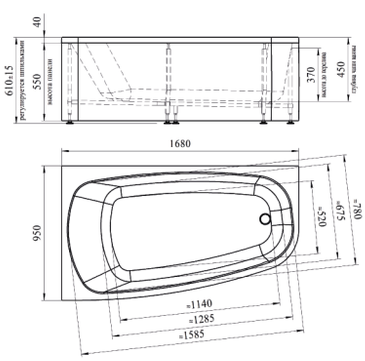

ИРМА

Асимметричные акриловые ванны

Базовая комплектация

- Чаша ванны
- Опорная рама

Дополнительные опции

- Фронтальная панель
- Слив-перелив
- Подголовник
- Смеситель
- Излив
- Полотенцедержатель
- Карниз
- Молдинг
- Декор
- Гидромассажная система*
- Термоизоляция

**Подробное описание гидромассажных систем на стр. 46-47*

Ванна доступна с двумя видами панели - гладкая и с полотенцедержателем

149x96x69

Глубина 480 мм | Объем 250 л

Ориентация: универсальная

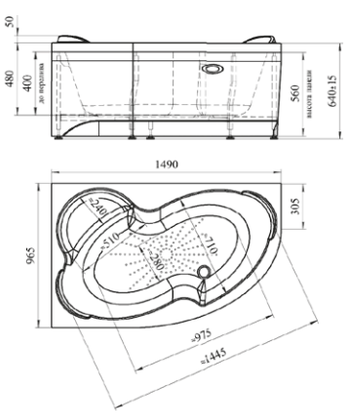

160x105x71

Глубина 500 мм | Объем 280 л

Ориентация: универсальная

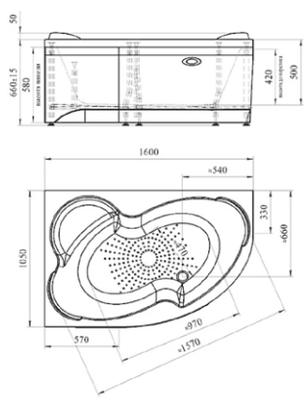

169x110x71

Глубина 500 мм | Объем 320 л

Ориентация: универсальная

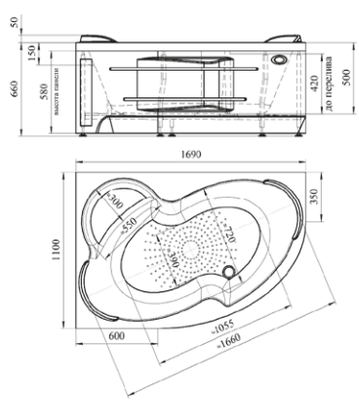

МОДЕРНА

Асимметричная акриловая ванна

Базовая комплектация

- Чаша ванны
- Опорная рама

Дополнительные опции

- Фронтальная панель
- Слив-перелив
- Подголовник
- Карниз
- Молдинг
- Термоизоляция

160x100x67

Глубина 500 мм | Объем 320 л

Ориентация: правая/левая

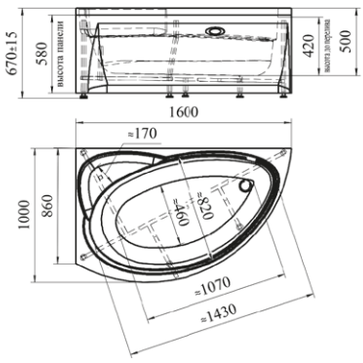

АЛАРИ

Асимметричная акриловая ванна

Базовая комплектация

- Чаша ванны
- Опорная рама

Дополнительные опции

- Фронтальная панель
- Слив-перелив
- Подголовник
- Смеситель
- Излив
- Карниз
- Молдинг
- Гидромассажная система*
- Термоизоляция

**Подробное описание гидромассажных систем на стр. 46-47*

168x120x68

Глубина 500 мм | Объем 350 л

Ориентация: правая/левая

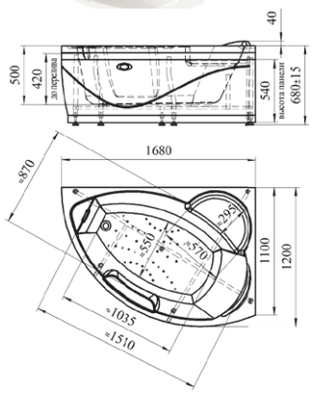

АЛЬБЕНА

Асимметричная акриловая ванна

Базовая комплектация

- Чаша ванны
- Опорная рама
- Слив-перелив
- Подголовник

Дополнительные опции

- Фронтальная панель
- Смеситель
- Излив
- Полотенцедержатель
- Молдинг
- Ручка
- Карниз
- Гидромассажная система*
- Термоизоляция

**Подробное описание гидромассажных систем на стр. 46-47*

168x120x69

Глубина 480 мм | Объем 320 л

Ориентация: правая/левая

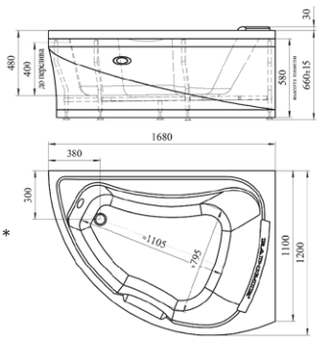

СОФИЯ

Асимметричная акриловая ванна

Базовая комплектация

- Чаша ванны
- Опорная рама

Дополнительные опции

- Фронтальная панель
- Боковая панель
- Слив-перелив
- Подголовник
- Смеситель
- Излив
- Полотенцедержатель
- Карниз
- Молдинг
- Декор
- Гидромассажная система*
- Термоизоляция

**Подробное описание гидромассажных систем на стр. 46-47*

169x99x70,5

Глубина 500 мм | Объем 290 л

Ориентация: правая/левая

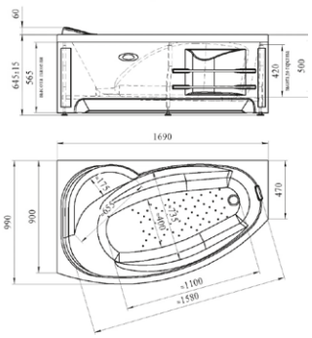

СОРРЕНТО

Угловые акриловые ванны

Базовая комплектация

- Чаша ванны
- Опорная рама
- Слив-перелив
- 2 подголовника
  (в моделях 130x130,140x140)

Дополнительные опции

- Фронтальная панель
- Гидромассажная система*
- Смеситель
- Излив
- Молдинг
- Карниз
- Полотенцедержатель
- Мозаика
- Кристаллы Swarovski
- Термоизоляция

**Подробное описание гидромассажных систем на стр. 46-47*

Вид чаши в размерах 130x130, 140x140

Вид чаши в размере 148x148

130x130x72

Глубина 500 мм | Объем 300 л

Ориентация: универсальная

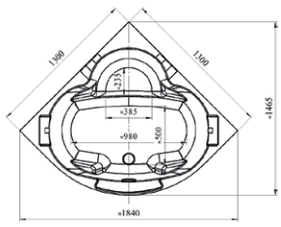

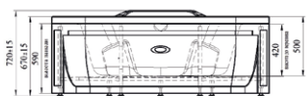

140x140x72

Глубина 500 мм | Объем 340 л

Ориентация: универсальная

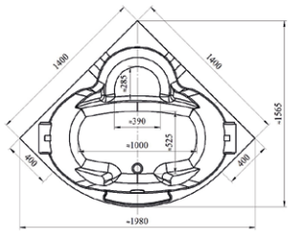

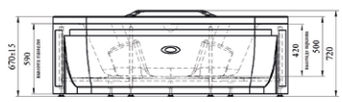

148x148x80

Глубина 520 мм | Объем 390 л

Ориентация: универсальная

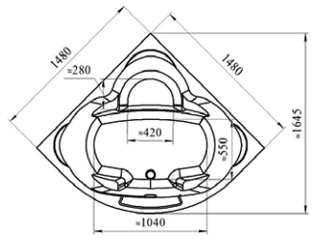

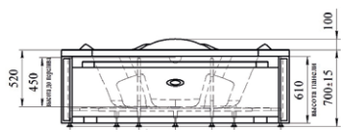

АЛЬТЕЯ

Угловая акриловая ванна

Базовая комплектация

- Чаша ванны
- Опорная рама

Дополнительные опции

- Фронтальная панель
- Слив-перелив
- Подголовник
- Смеситель
- Излив
- Карниз
- Молдинг
- Полотенцедержатель
- Гидромассажная система*
- Термоизоляция

**Подробное описание гидромассажных систем на стр. 46-47*

125x125x70

Глубина 480 мм | Объем 270 л

Ориентация: универсальная

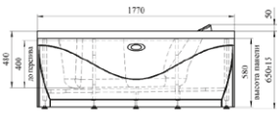

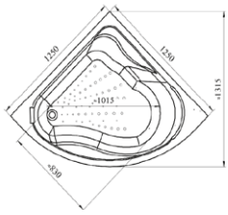

САНДРА

Угловая акриловая ванна

Базовая комплектация

- Чаша ванны
- Опорная рама

Дополнительные опции

- Фронтальная панель
- Слив-перелив
- Подголовник
- Смеситель
- Излив
- Карниз
- Молдинг
- Декор
- Гидромассажная система*
- Термоизоляция

**Подробное описание гидромассажных систем на стр. 46-47*

149x149x73

Глубина 500 мм | Объем 335 л

Ориентация: универсальная

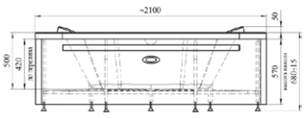

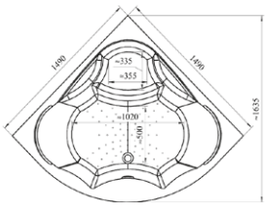

ФИЛАДЕЛЬФИЯ

Угловая акриловая ванна

Базовая комплектация

- Чаша ванны
- Опорная рама
- Слив-перелив

Дополнительные опции

- Гидромассажная система*
- Фронтальная панель
- Смеситель
- Излив
- Подголовник
- Полотенцедержатель
- Молдинг
- Ручки
- Карниз
- Акустическая колонка выдвижная
- Термоизоляция

168x168x80

Глубина 550 мм | Объем 560 л

Ориентация: универсальная

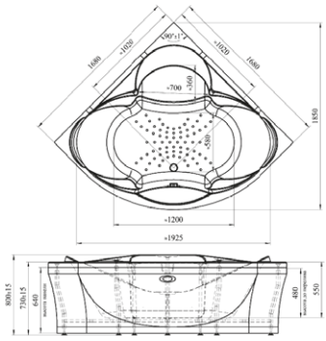

**Подробное описание гидромассажных систем на стр. 46-47*

ЛЕОНЕССА

Овальная акриловая ванна

Базовая комплектация

- Чаша ванны
- Ножки*
- Слив-перелив

Дополнительные опции

- Душевая стойка

** Ножки «Лилия»:*

хром *золото* *бронза*

175x80x63

Глубина 460 мм | Объем 278 л

Ориентация: универсальная

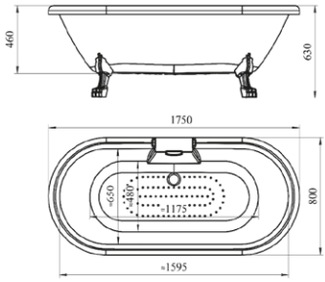

ТАХАРАТ

Специальная акриловая ванна

Базовая комплектация

- Чаша ванны
- Опорная рама
- Комплект панелей
- Слив
- Декоративные ножки

Дополнительные опции

- Смеситель
- Мозаика
- Кристаллы Swarovski
- Декоративные вставки на панелях

120x80x50,5

Глубина 350 мм

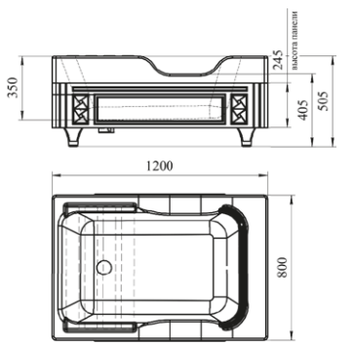

Специальная ванна, предназначенная для совершения омовения перед мусульманской молитвой

ВУДУ

Специальная акриловая ванна

Базовая комплектация

- Чаша ванны
- Опорная рама
- Слив

Дополнительные опции

- Смеситель

120x80x51

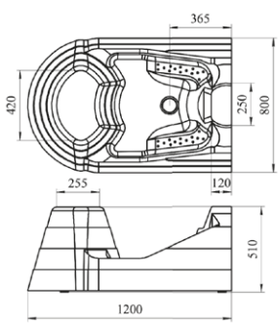

Специальная ванна, предназначенная для совершения омовения перед мусульманской молитвой

ГРАСС-2

Акриловая ванна для людей с ограниченными возможностями

Базовая комплектация

- Чаша
- Рама-подставка
- Слив-перелив
- Стеклянная дверь с механизмом запирания
- Фронтальная панель

Дополнительные опции

- Задняя панель
- Торцевые панели
- Термоизоляция
- Смеситель

168x80x61

Глубина 450 мм | Объем 290 л

Ориентация: правая/левая

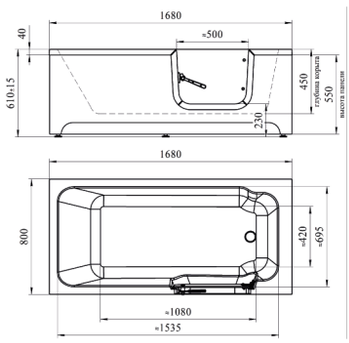

ГРАСС-3

Акриловая ванна для людей с ограниченными возможностями

Базовая комплектация

- Чаша
- Рама-подставка
- Слив-перелив
- Фронтальная панель

Дополнительные опции

- Задняя панель
- Торцевые панели
- Термоизоляция
- Смеситель

150x75x61

Глубина 450 мм | Объем 245 л

Ориентация: универсальная

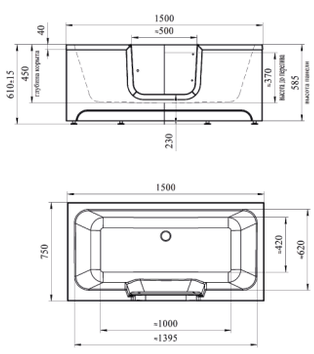

АРЧИ

Специальная акриловая ванна

Базовая комплектация

- Чаша
- Рама
- Фронтальная панель с полотенцедержателем
- Слив

Дополнительные опции

- Торцевые панели
- Смеситель

120x70x80

Глубина 320 мм
Ориентация: универсальная

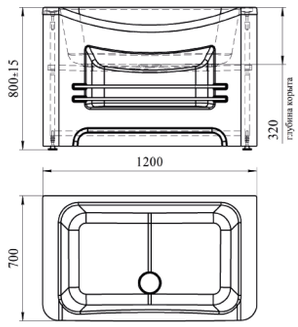

Гидромассажные системы

Наименование комплектации	Двигатель	Управление	Регулятор воздуха (РВ) или turbo-pool (ТР)	Спина	Ноги	Боковая поверхность	Цвет	Хромотерапия	Аэромассаж	Возможность установки системы «Витаоксигенатор»
Алари										
Стандарт	750 Вт	пневмокнопка	РВ – 1 шт.	4 шт.	2 шт.	Нет		Нет	Нет	Только на ванну в пустом исполнении
Релакс	900 Вт	КУ 100	РВ – 1 шт.	4 шт.	2 шт.	4 шт.		Нет	Нет	
Терапия	1500 Вт	КУ 200	РВ – 1 шт.	6 шт.	4 шт.	4 шт.		1 лампа	10 аэроджет	
Люкс	1500 Вт	КУ 400	ТР – 1 шт.	6 шт.	4 шт.	5 шт.		1 лампа	10 аэроджет	
Альбена										
Стандарт	750 Вт	пневмокнопка	РВ – 1 шт.	5 шт.	Нет	Нет		Нет	Нет	Только на ванну в пустом исполнении
Релакс	750 Вт	КУ 100	РВ – 1 шт.	5 шт.	2 шт.	Нет		Нет	Нет	
Терапия	900 Вт	КУ 200	РВ – 1 шт.	5 шт.	2 шт.	4 шт.		1 лампа	10 аэроджет	
Люкс	1500 Вт	КУ 400	ТР - 1 шт.	13 шт.	2 шт.	4 шт.		1 лампа	10 аэроджет	
Альтея										
Стандарт	750 Вт	пневмокнопка	РВ – 1 шт.	3 шт.	2 шт.	2 шт.		Нет	Нет	Нельзя
Релакс	900 Вт	КУ 100	РВ – 1 шт.	3 шт.	2 шт.	4 шт.		Нет	Нет	
Терапия	900 Вт	КУ 200	РВ – 1 шт.	6 шт.	4 шт.	4 шт.		1 лампа	10 аэроджет	
Люкс	900 Вт	КУ 500	ТР - 1 шт.	5 шт.	4 шт.	4 шт.		1 лампа	10 аэроджет	
Вальс 170x70, 170x75										
Стандарт	750 Вт	пневмокнопка	РВ – 1 шт.	4 шт.	2 шт.	Нет		Нет	Нет	Нельзя
Релакс	750 Вт	КУ 100	РВ – 1 шт.	4 шт.	2 шт.	4 шт.		Нет	Нет	
Вальс 180x80, 190x90, 200x100										
Стандарт	750 Вт	пневмокнопка	РВ – 1 шт.	6 шт.	Нет	Нет		Нет	Нет	Можно с гидромассажем без смесителя
Релакс	750 Вт	КУ 100	РВ – 1 шт.	6 шт.	2 шт.	Нет		Нет	Нет	
Терапия	900 Вт	КУ 200	РВ – 1 шт.	4 шт.	4 шт.	4 шт.		1 лампа	8 аэроджет	
Люкс	1500 Вт	КУ 500	ТР - 1 шт.	8 шт.	8 шт.	4 шт.		2 лампы	8 аэроджет	
Вальс Макси 180x80										
OPTIMUM	900 Вт	КУ 100	РВ – 1 шт.	6 шт.	6 шт.	Нет		Нет	Нет	Нельзя
EXCELENT	900 Вт	КУ 500	РВ – 1 шт.	6 шт.	6 шт.	Нет		2 лампы	10 аэроджет	
Ирма 149x96										
Стандарт	750 Вт	пневмокнопка	РВ – 1 шт.	4 шт.	2 шт.	Нет		Нет	Нет	Только на ванну в пустом исполнении
Релакс	750 Вт	КУ 100	РВ – 1 шт.	4 шт.	2 шт.	2 шт.		Нет	Нет	
Терапия	750 Вт	КУ 200	РВ – 1 шт.	4 шт.	4 шт.	2 шт.		1 лампа	8 аэроджет	
Люкс	1500 Вт	КУ 500	ТР - 1 шт.	6 шт.	6 шт.	4 шт.		1 лампа	8 аэроджет	
Ирма 160x105, 169x110										
Стандарт	750 Вт	пневмокнопка	РВ – 1 шт.	4 шт.	2 шт.	Нет		Нет	Нет	Только на ванну в пустом исполнении
Релакс	750 Вт	КУ 100	РВ – 1 шт.	4 шт.	2 шт.	2 шт.		Нет	Нет	
Терапия	750 Вт	КУ 200	РВ – 1 шт.	4 шт.	4 шт.	2 шт.		1 лампа	10 аэроджет	
Люкс	1500 Вт	КУ 500	ТР - 1 шт.	6 шт.	6 шт.	4 шт.		1 лампа	10 аэроджет	
Николь 150x70, 168x70										
Стандарт	750 Вт	пневмокнопка	РВ – 1 шт.	4 шт.	2 шт.	Нет		Нет	Нет	Только на ванну в пустом исполнении
Релакс	900 Вт	КУ 100	РВ – 1 шт.	4 шт.	2 шт.	2 шт.		Нет	Нет	
Терапия	900 Вт	КУ 200	РВ – 1 шт.	4 шт.	2 шт.	4 шт.		1 лампа	10 аэроджет	
Николь 180x80										
Стандарт	750 Вт	пневмокнопка	РВ – 1 шт.	4 шт.	2 шт.	Нет		Нет	Нет	Только на ванну в пустом исполнении
Релакс	900 Вт	КУ 100	РВ – 1 шт.	4 шт.	2 шт.	2 шт.		Нет	Нет	
Терапия	900 Вт	КУ 200	РВ – 1 шт.	4 шт.	2 шт.	4 шт.		1 лампа	10 аэроджет	
Люкс*	1500 Вт	КУ 500	ТР - 1 шт.	5 шт.	4 шт.	4 шт.		2 лампы	10 аэроджет	
Прованс 170x75, 170x80, 170x90										
Стандарт	750 Вт	пневмокнопка	РВ – 1 шт.	6 шт	Нет	Нет		Нет	Нет	Нельзя
Релакс	750 Вт	КУ 100	РВ – 1 шт.	5 шт.	2 шт.	Нет		Нет	Нет	
Терапия	900 Вт	КУ 200	РВ – 1 шт.	4 шт.	2 шт.	4 шт.		1 лампа	10 аэроджет	
Люкс	1500 Вт	КУ 500	ТР – 1 шт.	6 шт.	4 шт.	4 шт.		1 лампа	10 аэроджет	

*Без возможности установки смесителя

Гидромассажные системы

Наименование комплектации	Двигатель	Управление	Регулятор воздуха (РВ) или turbo-pool (ТР)	Спина	Ноги	Боковая поверхность	Цвет	Хромотерапия	Аэромассаж	Возможность установки системы «Витаоксигенатор»
Прованс 180x80, 180x100										
Стандарт	750 Вт	пневмокнопка	РВ – 1 шт.	6 шт	Нет	Нет		Нет	Нет	Нельзя
Релакс	750 Вт	КУ 100	РВ – 1 шт.	6 шт.	2 шт.	Нет		Нет	Нет	
Терапия	900 Вт	КУ 200	РВ – 1 шт.	4 шт.	4 шт.	4 шт.		2 лампы	8 аэроджет	
Люкс	1500 Вт	КУ 500	ТР - 1 шт.	8 шт.	8 шт.	4 шт.		2 лампы	8 аэроджет	
Роза										
Стандарт	750 Вт	пневмокнопка	РВ – 1 шт.	4 шт.	2 шт.	Нет		Нет	Нет	Нельзя
Релакс	750 Вт	КУ 100	РВ – 1 шт.	4 шт.	2 шт.	2 шт.		Нет	Нет	
Терапия	900 Вт	КУ 200	РВ – 1 шт.	4 шт.	4 шт.	4 шт.		1 лампа	10 аэроджет	
Люкс*	900 Вт	КУ 500	ТР - 1 шт.	6 шт.	4 шт.	4 шт.		2 лампы	10 аэроджет	
Сандра										
Стандарт	750 Вт	пневмокнопка	РВ – 1 шт.	4 шт.	2 шт.	2 шт.		Нет	Нет	Можно с гидромассажем без смесителя
Релакс	900 Вт	КУ 100	РВ – 1 шт.	4 шт.	4 шт.	4 шт.		Нет	Нет	
Терапия	1500 Вт	КУ 200	РВ – 1 шт.	6 шт.	4 шт.	4 шт.		2 лампы	8 аэроджет	
Люкс	1500 Вт	КУ 400	ТР - 1 шт.	6 шт.	6 шт.	4 шт.		2 лампы	8 аэроджет	
Сорренто 130x130										
Стандарт	750 Вт	пневмокнопка	РВ – 1 шт.	6 шт.	Нет	Нет		Нет	Нет	Можно с гидромассажем без смесителя
Релакс	750 Вт	КУ 100	РВ – 1 шт.	3 шт.	3 шт.	Нет		Нет	Нет	
Терапия	900 Вт	КУ 200	РВ – 1 шт.	3 шт.	2 шт.	4 шт.		1 лампа	8 аэроджет	
Люкс	1500 Вт	КУ 500	ТР - 1 шт.	12 шт.	7 шт.	4 шт.		2 лампы	8 аэроджет	
Сорренто 140x140										
Стандарт	750 Вт	пневмокнопка	РВ – 1 шт.	6 шт.	Нет	Нет		Нет	Нет	Можно с гидромассажем без смесителя
Релакс	750 Вт	КУ 100	РВ – 1 шт.	3 шт.	3 шт.	Нет		Нет	Нет	
Терапия	900 Вт	КУ 200	РВ – 1 шт.	3 шт.	2 шт.	4 шт.		1 лампа	8 аэроджет	
Люкс	1500 Вт	КУ 500	ТР - 1 шт.	12 шт.	7 шт.	4 шт.		2 лампы	8 аэроджет	
Сорренто 148x148										
Стандарт	750 Вт	пневмокнопка	РВ – 1 шт.	7 шт.	Нет	Нет		Нет	Нет	Можно с гидромассажем без смесителя
Релакс	750 Вт	КУ 100	РВ – 1 шт.	7 шт.	2 шт.	Нет		Нет	Нет	
Терапия	900 Вт	КУ 200	РВ – 1 шт.	7 шт.	2 шт.	4 шт.		1 лампа	10 аэроджет	
Люкс	1500 Вт	КУ 500	ТР - 1 шт.	7 шт.	4 шт.	4 шт.		2 лампы	10 аэроджет	
София										
Стандарт	750 Вт	пневмокнопка	РВ – 1 шт.	4 шт.	2 шт.	Нет		Нет	Нет	Нельзя
Релакс	750 Вт	КУ 100	РВ – 1 шт.	4 шт.	2 шт.	2 шт.		Нет	Нет	
Терапия	900 Вт	КУ 200	РВ – 1 шт.	6 шт.	2 шт.	4 шт.		1 лампа	10 аэроджет	
Люкс*	1500 Вт	КУ 500	ТР - 1 шт.	6 шт.	4 шт.	4 шт.		2 лампы	10 аэроджет	
Филадельфия										
Стандарт	750 Вт	пневмокнопка	РВ – 1 шт.	6 шт.	Нет	Нет		Нет	Нет	Можно с гидромассажем без смесителя
Релакс	750 Вт	КУ 100	РВ – 1 шт.	3 шт.	5 шт.	Нет		Нет	Нет	
Терапия	900 Вт	КУ 200	РВ – 2 шт.	3 шт.	5 шт.	4 шт.		1 лампа	10 аэроджет	
Люкс	1500 Вт	КУ 400	ТР - 1 шт.	3 шт.	5 шт.	4 шт.		2 лампы	10 аэроджет	

*Без возможности установки смесителя

Гидромассажные системы

СТАНДАРТ

- Двигатель 750 Вт
- Управление – пневмокнопка
- 4-6 джет в области наклонной спинки

Гидромассажная система «Стандарт» – массаж начального уровня, джеты расположены в области спины. Управление системой осуществляется пневмокнопкой.

РЕЛАКС

- Двигатель 750 Вт или 900 Вт
- Электронное управление – контроллер 100
- Датчик уровня воды (защита от сухого пуска) и температуры
- Массаж спины (от 3 до 7 джет)
- Массаж ног (от 2 до 6 джет)

Гидромассажная система «Релакс» – система с электронным управлением, предназначена для общеукрепляющего и расслабляющего массажа. Массаж осуществляется джетами в области стоп и спины.

ТЕРАПИЯ

- Двигатель 900 Вт или 1500 Вт
- Электронное управление – контроллер 200
- Датчик уровня воды (защита от сухого пуска)
- Хромотерапия
- Массаж спины (от 3 до 12 джет)
- Массаж ног (от 2 до 6 джет)
- Массаж боковых поверхностей (от 2 до 4 джет)
- Аэромассаж (от 8 до 10 джет)

Гидромассажная система «Терапия» - в комплектации предусмотрен массаж спины, ног и боковых поверхностей (ноги и запястья).

Сила давления воды позволяет прорабатывать глубокие ткани в зоне бедер, голеней и спины. В результате гидротерапевтических процедур улучшается венозное кровообращение, движение лимфы, снимается усталость и ощущение тяжести.

В гидромассажной системе «Терапия» предусмотрен подводный воздушный массаж пузырьками воздуха – аэромассаж. На дне ванны расположено 8-10 аэроджет, через которые подается воздух в виде мельчайших пузырьков. Вода в ванне превращается в бурлящий кислородный коктейль.

Гидромассажные системы

ЛЮКС

- Двигатель 900 или 1500 Вт
- Электронное управление – контроллер 400/500
- Датчик уровня воды (защита от сухого пуска)
- Хромотерапия
- Массаж спины (от 3 до 13 джет)
- Массаж ног (от 2 до 8 джет)
- Массаж боковых поверхностей (от 2 до 6 джет)
- Аэромассаж (от 8 до 10 джет)
- Озонатор
- Радио
- Bluetooth
- Структуризатор воды

Гидромассажная система "Люкс" - включает в себя максимально широкий набор функций гидромассажа. Увеличенное число форсунок в основных зонах массажа, помогают осуществлять дополнительную релаксацию мышечной мускулатуры, а также проводить на базе гидромассажной установки комплекс независимых водолечебных процедур.

Особенностью гидромассажной системы «Люкс» является наличие структуризатора воды, который представляет собой мощный электромагнитный фильтр. Структурированная вода идентична по своим свойствам воде из горных источников и талых ледников и благоприятно воздействует на весь организм.

Для некоторых моделей ванн возможны исключения. Более подробно с комплектацией каждой модели Вы можете ознакомиться на страницах каталога 56-59

Ванны

Fra Grande

На изображении: овальная ванна Гранада 185x119x71см, стр. 54 каталога

АНАБЕЛЬ

Прямоугольная акриловая ванна

Базовая комплектация

- Чаша ванны
- Опорная рама
- Слив-перелив
- Подголовник

Дополнительные опции

- Смеситель
- Излив
- Комплект панелей
- Мозаика
- Кристаллы Swarovski
- Декоративная эмблема
- Термоизоляция

Возможна установка в подиум

170x85x66

Глубина 500 мм | Объем 310 л

Ориентация: универсальная

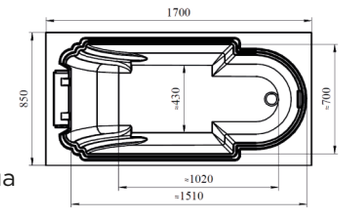

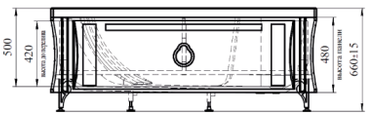

РУСИЛЬОН

Прямоугольная акриловая ванна

Базовая комплектация

- Чаша ванны
- Опорная рама
- Слив-перелив
- Подголовник

Дополнительные опции

- Гидромассажная система FRA GRANDE
- Аэромассаж
- Смеситель
- Излив
- Ручки
- Комплект панелей
- Мозаика
- Кристаллы Swarovski
- Декоративная эмблема
- Термоизоляция

Возможна установка в подиум

180x90x66

Глубина 500 мм | Объем 360 л

Ориентация: универсальная

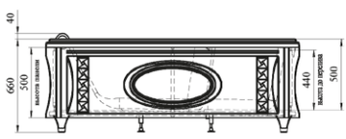

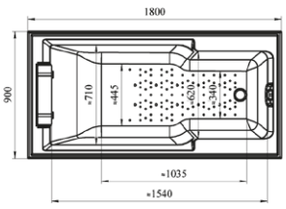

ФЕРНАНДО

Прямоугольная акриловая ванна

Базовая комплектация

- Чаша ванны
- Опорная рама
- Слив-перелив
- 2 подголовника

Дополнительные опции

- Гидромассажная система FRA GRANDE
- Смеситель
- Излив
- Комплект панелей
- Мозаика
- Кристаллы Swarovski
- Декоративная эмблема
- Термоизоляция

Возможна установка в подиум

190x90x80*

Глубина 500 мм | Объем 310 л

Ориентация: универсальная

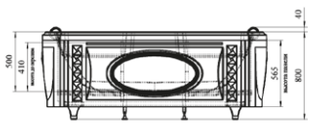

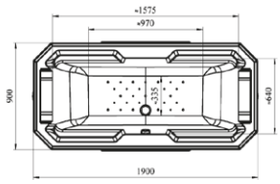

**Высота ванны 66 или 80 см в зависимости от выбранных ножек*

ЭСТЕЛОНА

Прямоугольная акриловая ванна

Базовая комплектация

- Чаша ванны
- Опорная рама
- Слив-перелив
- Подголовник

Дополнительные опции

- Гидромассажная система FRA GRANDE
- Аэромассаж
- Смеситель
- Излив
- Комплект панелей
- Мозаика
- Кристаллы Swarovski
- Декоративная эмблема
- Термоизоляция

Возможна установка в подиум

190x110x66

Глубина 500 мм | Объем 350 л

Ориентация: универсальная

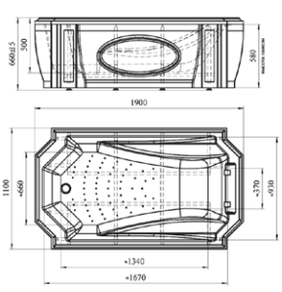

ФОНТЕНБЛО

Прямоугольная акриловая ванна

Базовая комплектация

- Чаша ванны
- Опорная рама
- Слив-перелив
- 2 подголовника

Дополнительные опции

- Смеситель
- Излив
- Комплект панелей
- Мозаика
- Кристаллы Swarovski
- Декоративная эмблема
- Термоизоляция

Возможна установка в подиум

210x120x66

Глубина 500 мм | Объем 408 л

Ориентация: универсальная

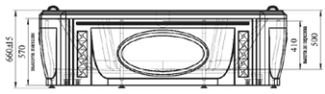

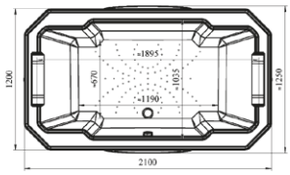

МОНТЕ-КАРЛО

Угловая акриловая ванна

Базовая комплектация

- Чаша ванны
- Опорная рама
- Слив-перелив
- Подголовник

Дополнительные опции

- Гидромассажная система FRA GRANDE
- Аэромассаж
- Смеситель
- Излив
- Комплект панелей
- Молдинг
- Термоизоляция

Возможна установка в подиум

149x149x66

Глубина 500 мм | Объем 400 л

Ориентация: универсальная

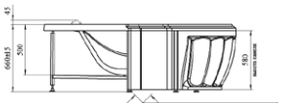

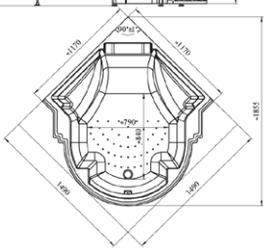

ГРАНАДА

Овальная акриловая ванна

Базовая комплектация

- Чаша ванны
- Опорная рама
- Слив-перелив

Дополнительные опции

- Смеситель
- Излив
- Панель
- Подголовник
- Термоизоляция

Возможна установка в подиум

185x119x71

Глубина 500 мм | Объем 330 л

Ориентация: универсальная

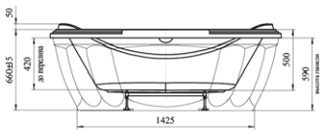

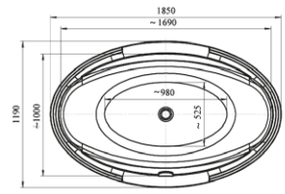

Гидромассажные системы

Ванна	Двигатель	Управле-ние	Регулятор воздуха (РВ) или turbo-pool (ТР)	Массаж спины	Массаж ног	Массаж боковых поверхностей	Цвет	Подсветка / хромотерапия	Аэромассаж (доп. опция)
Fra-Grande									
Монте-Карло	1500 Вт	КУ 200	РВ	4 джета	4 джет	4 шт	chrome gold bronze	1 или 2 лампы	11 джет
Русильон	1500 Вт	КУ 200	РВ	6 джет	4 джет	2 шт	chrome gold bronze	1 или 2 лампы	12 джет
Фернандо	1500 Вт	КУ 200	РВ	6 джет	6 джет	4 шт	chrome gold bronze	1 или 2 лампы	Нет
Эстелона	1500 Вт	КУ 200	РВ	10 джет	4 джета	4 шт	chrome gold bronze	2 лампы	10 джет

На изображении: угловая ванна Монте-Карло 149x149x66 см, стр. 53 каталога

Таблица параметров и полной комплектации ванн

	Длина, мм	Ширина, мм	Глубина, мм	Высота с опорой, мм	Объем, л	Гидромассаж	Толщина листа, мм	Ручки	Панель фронтальная	Панель торцевая	Декор на панели	Молдинг	Аэромассаж
Прямоугольные ванны													
Агата 150x70	1500	700	470	630	220	Нет	5	Да	Да	Да	Нет	Да	Нет
Агата 170x70	1700	700	470	630	240	Нет	5	Да	Да	Да	Нет	Да	Нет
Агата 175x75	1750	750	445	630	250	Нет	5	Да	Да	Да	Нет	Да	Нет
Анабель 170x85	1700	850	500	660	310	Нет	6	Да	Да	Да	Да	Нет	Нет
Вальс 170x70	1700	700	470	630	226	Да	6	Да	Да	Да	Нет	Да	Нет
Вальс 170x75	1700	750	470	630	243	Да	6	Да	Да	Да	Нет	Да	Нет
Вальс 180x80	1800	800	470	640	270	Да	6	Да	Да	Да	Нет	Да	Да
Вальс 190x90	1900	900	480	640	330	Да	6	Да	Да	Да	Нет	Да	Да
Вальс 200x100	2000	1000	480	640	408	Да	6	Да	Да	Да	Нет	Да	Да
Вальс Макси 170x70	1700	700	470	630	265	Да*	6	Нет	Да	Нет	Нет	Нет	Да*
Вальс Макси 180x80	1800	800	470	630	270	Да*	6	Нет	Да	Нет	Нет	Нет	Да*
Веста 150x70	1500	700	450	610	210	Нет	5	Нет	Да	Да	Нет	Да	Нет
Веста 160x70	1600	700	450	610	220	Нет	5	Нет	Да	Да	Нет	Да	Нет
Веста 168x70	1680	700	450	660	230	Нет	5	Нет	Да	Да	Нет	Да	Нет
Веста 170x70	1700	700	450	610	235	Нет	5	Нет	Да	Да	Нет	Да	Нет
Веста 170x75	1700	750	450	610	260	Нет	5	Нет	Да	Да	Нет	Да	Нет
Виктория 150x70	1500	700	480	640	225	Нет	5	Да	Да	Да	Нет	Да	Нет
Виктория 160x70	1600	700	480	640	240	Нет	5	Да	Да	Да	Нет	Да	Нет
Виктория 170x70	1700	700	480	640	255	Нет	5	Да	Да	Да	Нет	Да	Нет
Виктория 180x70	1800	700	480	640	260	Нет	5	Да	Да	Да	Нет	Да	Нет
Виктория лайт 150x70	1500	700	420	580	173	Нет	5	Да	Да	Да	Нет	Да	Нет
Виктория лайт 155x70	1550	700	420	580	179	Нет	5	Да	Да	Да	Нет	Да	Нет
Виктория лайт 160x70	1600	700	420	580	183	Нет	5	Да	Да	Да	Нет	Да	Нет
Виктория лайт 165x70	1650	700	420	580	190	Нет	5	Да	Да	Да	Нет	Да	Нет
Виктория лайт 170x70	1700	700	420	580	200	Нет	5	Да	Да	Да	Нет	Да	Нет
Виктория лайт 170x75	1700	750	420	580	216	Нет	5	Да	Да	Да	Нет	Да	Нет
Виктория лайт 180x70	1800	700	420	580	230	Нет	5	Да	Да	Да	Нет	Да	Нет
Джоанна 120x70	1200	700	400	560	120	Нет	5	Нет	Да	Да	Нет	Нет	Нет
Джоанна 140x70	1400	700	400	560	180	Нет	5	Да	Да	Да	Нет	Нет	Нет
Дижон 150x70	1500	700	420	590	193	Нет	5	Да	Да	Да	Нет	Нет	Нет
Дижон 160x70	1600	700	420	590	205	Нет	5	Да	Да	Да	Нет	Нет	Нет
Дижон 170x70	1700	700	420	590	218	Нет	5	Да	Да	Да	Нет	Нет	Нет
Дижон 170x75	1700	750	420	590	219	Нет	5	Да	Да	Да	Нет	Нет	Нет
Дижон 180x70	1800	700	420	590	220	Нет	5	Да	Да	Да	Нет	Нет	Нет
Николь 150x70	1500	700	480	660	220	Да	5	Да	Да	Да	Нет	Да	Да
Николь 168x70	1680	700	470	650	245	Да	5	Да	Да	Да	Нет	Да	Да
Николь 180x80	1800	800	460	650	310	Да	5	Да	Да	Да	Нет	Да	Да
Патрисия 170x70	1700	700	450	610	222	Нет	6	Да	Да	Да	Нет	Да	Нет
Патрисия 175x75	1750	750	450	610	247	Нет	6	Да	Да	Да	Нет	Да	Нет
Патрисия 185x85	1850	850	450	610	298	Нет	6	Да	Да	Да	Нет	Да	Нет
Прованс 170x70	1700	700	480	640	295	Да	6	Да	Да	Да	Нет	Да	Да
Прованс 170x75	1700	750	480	640	260	Да	6	Да	Да	Да	Нет	Да	Да
Прованс 170x80	1700	800	480	640	300	Да	6	Да	Да	Да	Нет	Да	Да
Прованс 170x90	1700	900	480	640	320	Да	6	Да	Да	Да	Нет	Да	Да
Прованс 180x80	1800	800	480	640	290	Да	6	Да	Да	Да	Нет	Да	Да
Прованс 180x100	1800	1000	480	640	320	Да	6	Да	Да	Да	Нет	Да	Да
Роза 169x77	1690	770	420	700	200	Да	5	Да	Да	Да	Нет	Да	Да
Русильон 180x90	1800	900	500	660	360	Да	6	Да	Да	Да	Да	Нет	Да
Фернандо 190x90	1900	900	500	800	310	Да	6	Нет	Да	Да	Да	Нет	Нет
Фонтенбло 210x120	2100	1200	500	660	480	Нет	6	Нет	Да	Да	Да	Нет	Нет
Эстелона 190x110	1900	1100	500	660	430	Да	6	Нет	Да	Да	Да	Нет	Да

Таблица параметров и полной комплектации ванн

	Хромотерапия	Подводная подсветка	Возможность установки излива, смесителя**	Подголовник	Полотенце-держатель	Монтаж***	Антискользящее покрытие
Прямоугольные ванны							
Агата 150х70	Нет	Нет	Да	Да	Да	П	Да
Агата 170х70	Нет	Нет	Да	Да	Да	П	Да
Агата 175х75	Нет	Нет	Да	Да	Да	П	Да
Анабель 170х85	Да	Да	Да	Да	Нет	О	Да
Вальс 170х70	Да	Да	Да	Да	Да	П	Да
Вальс 170х75	Да	Да	Да	Да	Да	П	Да
Вальс 180х80	Да	Да	Да	Да	Да	П	Да
Вальс 190х90	Да	Да	Да	Да	Да	П	Да
Вальс 200х100	Да	Да	Да	Да	Да	П	Да
Вальс Макси 170х70	Да	Да	Да	Да	Нет	П	Да
Вальс Макси 180х80	Да	Да	Да	Да	Нет	П	Да
Веста 150х70	Нет	Нет	Нет	Да	Да	П	Да
Веста 160х70	Нет	Нет	Нет	Да	Да	П	Да
Веста 168х70	Нет	Нет	Нет	Да	Да	П	Да
Веста 170х70	Нет	Нет	Нет	Да	Да	П	Да
Веста 170х75	Нет	Нет	Нет	Да	Да	П	Да
Виктория 150х70	Нет	Нет	Да	Да	Да	П	Да
Виктория 160х70	Нет	Нет	Да	Да	Да	П	Да
Виктория 170х70	Нет	Нет	Да	Да	Да	П	Да
Виктория 180х70	Нет	Нет	Да	Да	Да	П	Да
Виктория лайт 150х70	Нет	Нет	Да	Да	Да	П	Да
Виктория лайт 155х70	Нет	Нет	Да	Да	Да	П	Да
Виктория лайт 160х70	Нет	Нет	Да	Да	Да	П	Да
Виктория лайт 165х70	Нет	Нет	Да	Да	Да	П	Да
Виктория лайт 170х70	Нет	Нет	Да	Да	Да	П	Да
Виктория лайт 170х75	Нет	Нет	Да	Да	Да	П	Да
Виктория лайт 180х70	Нет	Нет	Да	Да	Да	П	Да
Джоанна 120х70	Нет	Нет	Нет	Нет	Да	П	Да
Джоанна 140х70	Нет	Нет	Нет	Да	Да	П	Да
Дижон 150х70	Нет	Нет	Нет	Да	Да	П	Да
Дижон 160х70	Нет	Нет	Нет	Да	Да	П	Да
Дижон 170х70	Нет	Нет	Нет	Да	Да	П	Да
Дижон 170х75	Нет	Нет	Нет	Да	Да	П	Да
Дижон 180х70	Нет	Нет	Нет	Да	Да	П	Да
Николь 150х70	Да	Да	Да	Да	Да	П	Да
Николь 168х70	Да	Да	Да	Да	Да	П	Да
Николь 180х80	Да	Да	Да	Да	Да	П	Да
Патрисия 170х70	Нет	Нет	Нет	Нет	Да	П	Да
Патрисия 175х75	Нет	Нет	Нет	Нет	Да	П	Да
Патрисия 185х85	Нет	Нет	Нет	Нет	Да	П	Да
Прованс 170х70	Да	Да	Да	Да	Да	П	Да
Прованс 170х75	Да	Да	Да	Да	Да	П	Да
Прованс 170х80	Да	Да	Да	Да	Да	П	Да
Прованс 170х90	Да	Да	Да	Да	Да	П	Да
Прованс 180х80	Да	Да	Да	Да	Да	П	Да
Прованс 180х100	Да	Да	Да	Да	Да	П	Да
Роза 169х77	Да	Да	Да	Да	Да	П	Да
Русильон 180х90	Да	Да	Да	Да	Да	О	Да
Фернандо 190х90	Да	Да	Да	Да	Нет	О	Да
Фонтенбло 210х120	Да	Да	Да	Да	Нет	О	Да
Эстелона 190х110	Да	Да	Да	Да	Нет	О	Да

* Для комплектации Вальс Макси со съемной панелью

** Подробнее с ассортиментом устанавливаемых смесителей и изливов Вы можете ознакомиться на сайте Radomir.ru

*** Монтаж:
О - отдельностоящая ванна
П - пристенная ванна

Таблица параметров и полной комплектации ванн

	Длина, мм	Ширина, мм	Глубина, мм	Высота с опорой, мм	Объем, л	Гидромассаж	Толщина листа, мм	Ручки	Панель фронтальная	Панель торцевая	Декор на панели	Молдинг	Аэромассаж
Асимметричные ванны													
Алари 168x120	1680	1200	500	680	350	Да	5	Нет	Да	Нет	Нет	Да	Да
Альбена 168x120	1680	1200	480	690	320	Да	6	Да	Да	Нет	Нет	Да	Да
Вальс 3/4 170x70	1700	700	470	630	240	Нет	5	Да	Да	Нет	Нет	Да	Нет
Вальс 3/4 170x75	1700	750	470	630	260	Нет	5	Да	Да	Нет	Нет	Да	Нет
Ирма 149x96	1490	965	480	690	250	Да	5	Нет	Да	Нет	Да	Да	Да
Ирма 160x105	1600	1050	500	710	280	Да	5	Нет	Да	Нет	Да	Да	Да
Ирма 169x110	1690	1100	500	710	320	Да	5	Нет	Да	Нет	Да	Да	Да
Модерна 160x100	1600	1000	500	670	320	Нет	5	Нет	Да	Нет	Нет	Да	Нет
Рона 148x80	1480	800	450	610	220	Нет	5	Нет	Да	Нет	Нет	Да	Нет
Рона 158x90	1580	900	450	610	265	Нет	5	Нет	Да	Нет	Нет	Да	Нет
Рона 168x95	1680	950	450	610	305	Нет	5	Нет	Да	Нет	Нет	Да	Нет
София 169x99	1690	990	500	705	290	Да	5	Нет	Да	Да	Да	Да	Да
Угловые ванны													
Альтея 125x125	1250	1250	480	700	270	Да	5	Нет	Да	Нет	Нет	Да	Да
Монте-Карло 149x149	1490	1490	500	660	400	Да	6	Нет	Да	Да	Нет	Да	Да
Сандра 149x149	1490	1490	500	730	335	Да	5	Нет	Да	Нет	Да	Да	Да
Сорренто 130x130	1300	1300	500	720	300	Да	6	Нет	Да	Нет	Да	Да	Да
Сорренто 140x140	1400	1400	500	720	340	Да	6	Нет	Да	Нет	Да	Да	Да
Сорренто 148x148	1480	1480	520	800	390	Да	6	Нет	Да	Нет	Да	Да	Да
Филадельфия 168x168	1680	1680	550	800	560	Да	6	Да	Да	Нет	Нет	Да	Да
Специальные ванны													
Вуду 120x80	1200	800		510	Нет	Нет	6	Нет	Нет	Нет	Нет	Нет	Нет
Тахарат 120x80	1200	800	350	505	Нет	Нет	6	Нет	Да	Да	Да	Нет	Нет
Овальные ванны													
Гранада 185x119	1850	1190	500	710	330	Нет	6	Нет	Да	Нет	Нет	Да	Нет
Леонесса 175x80	1750	800	460	630	278	Нет	6	Нет	Нет	Нет	Нет	Нет	Нет
Специальные ванны													
Арчи 120x70	1200	700	320	800	Нет	Нет	6	Нет	Да	Да	Нет	Нет	Нет
Специальные ванны *для людей с ограниченными возможностями*													
Грасс-2	1680	800	450	610	290	Нет	6	Да	Да	Да	Нет	Нет	Нет
Грасс-3	1500	750	450	610	245	Нет	6	Нет	Да	Да	Нет	Нет	Нет

Таблица параметров и полной комплектации ванн

	Хромотерапия	Подводная подсветка	Возможность установки излива, смесителя*	Подголовник	Полотенце-держатель	Монтаж**	Антискользящее покрытие
Асимметричные ванны							
Алари 168x120	Да	Да	Да	Да	Да	П	Да
Альбена 168x120	Да	Да	Да	Да	Да	П	Да
Вальс 3/4 170x70	Нет	Нет	Да	Да	Нет	П	Да
Вальс 3/4 170x75	Нет	Нет	Да	Да	Нет	П	Да
Ирма 149x96	Да	Да	Да	Да	Да	П	Да
Ирма 160x105	Да	Да	Да	Да	Да	П	Да
Ирма 169x110	Да	Да	Да	Да	Да	П	Да
Модерна 160x100	Нет	Нет	Нет	Да	Нет	П	Да
Рона 148x80	Нет	Нет	Да	Да	Нет	П	Да
Рона 158x90	Нет	Нет	Да	Да	Нет	П	Да
Рона 168x95	Нет	Нет	Да	Да	Нет	П	Да
София 169x99	Да	Да	Да	Да	Нет	П	Да
Угловые ванны							
Альтея 125x125	Да	Да	Да	Да	Да	П	Да
Монте-Карло 149x149	Да	Да	Да	Да	Нет	П	Да
Сандра 149x149	Да	Да	Да	Да	Да	П	Да
Сорренто 130x130	Да	Да	Да	Да	Да	П	Да
Сорренто 140x140	Да	Да	Да	Да	Да	П	Да
Сорренто 148x148	Да	Да	Да	Да	Да	П	Да
Филадельфия 168x168	Да	Да	Да	Да	Да	П	Да
Специальные ванны							
Вуду 120x80*	Нет	Нет	Да	Нет	Нет	О	Да
Тахарат 120x80	Нет	Нет	Да	Нет	Нет	О	Да
Овальные ванны							
Гранада 185x119	Нет	Нет	Да	Да	Нет	О	Да
Леонесса 175x80	Нет	Нет	Нет	Нет	Нет	О	Да
Специальные ванны							
Арчи 120x70	Нет	Нет	Да	Нет	Да	П	Да
Специальные ванны *для людей с ограниченными возможностями*							
Грасс-2	Нет	Нет	Да	Да	Нет	П/О	Да
Грасс-3	Нет	Нет	Да	Нет	Нет	П/О	Да

** Подробнее с ассортиментом устанавливаемых смесителей и изливов Вы можете ознакомиться на сайте Radomir.ru

** Монтаж:
О - отдельностоящая ванна
П - пристенная ванна

Душевая программа

На изображении: душевой угол Смарт, стр. 68 каталога

КАЛИФОРНИЯ

Душевой бокс

Базовая комплектация

- Чаша
- Опорная рама
- Слив-перелив
- Боковые стенки
- Стеклянные шторки
- Фронтальная панель
- Вертикальный душ «тропический дождь»
- Задняя стенка
- 2 стеклянные полочки
- Ручной душ
- Излив
- Смеситель
- Крыша (2 вида)

Дополнительные опции*

- Декоративная отделка стекол
- Контроллер управления 100, 200, 300
- Молдинг
- Аэромассаж
- Гидромассаж 14 джет
- Хромотерапия/подсветка 1 или 2 лампы

155x155

Профиль:
белый/черный

Стекла:
матовые/прозрачные

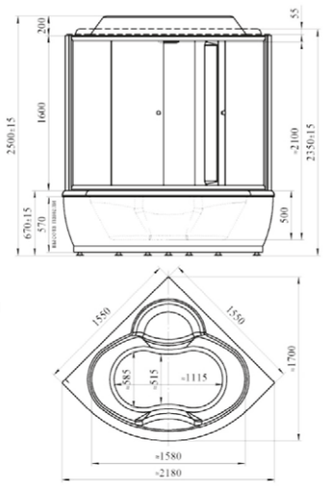

*Полный список доп. опций уточняйте у менеджера

ЭЛИС

Душевой бокс

Базовая комплектация

- Чаша
- Опорная рама
- Слив-перелив
- Боковая стенка
- Боковая панель
- Стеклянные шторки
- Фронтальная панель
- Вертикальный душ «тропический дождь»
- Задняя стенка
- 2 стеклянные полочки
- Ручной душ
- Излив
- Смеситель
- Крыша
- Сиденье (террасная доска)

Дополнительные опции*

- Декоративная отделка стекол
- Контроллер управления 100, 200, 300
- Молдинг
- Аэромассаж
- Гидромассаж 9 джет
- Хромотерапия/подсветка 1 или 2 лампы

168x85

Профиль:
белый/черный

Стекла:
матовые/прозрачные

Ориентация:
левая/правая

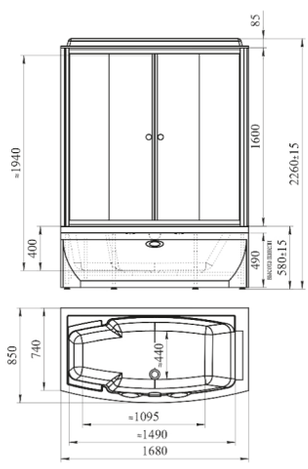

*Полный список доп. опций уточняйте у менеджера

ПАОЛА

Душевые кабины

Паола 1

93x93

Профиль:
белый/черный

Стекла:
матовые/прозрачные

Базовая комплектация

- Поддон
- Опорная рама
- Слив
- Боковые стенки
- Стеклянные шторки
- Задняя стойка
- Смеситель
- Душевая лейка
- Стеклянная полочка

Дополнительные опции

- Декоративная отделка стекол
- Крыша/крыша Сендвич

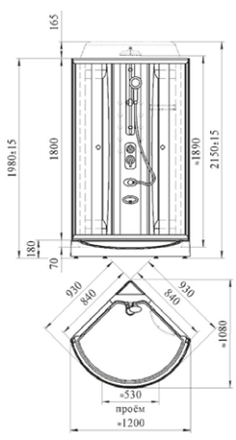

Паола 2

103x103

Профиль:
белый/черный

Стекла:
матовые/прозрачные

Базовая комплектация

- Поддон
- Опорная рама
- Слив
- Боковые стенки
- Стеклянные шторки
- Задняя стойка
- Смеситель
- Душевая лейка
- Стеклянная полочка

Дополнительные опции

- Декоративная отделка стекол
- Крыша

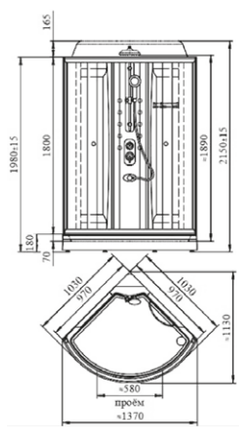

Паола 3

114x114

Профиль:
белый/черный

Стекла:
матовые/прозрачные

Базовая комплектация

- Поддон
- Опорная рама
- Слив
- Боковые стенки
- Стеклянные шторки
- Задняя стойка
- Смеситель
- Душевая лейка
- Стеклянная полочка

Дополнительные опции

- Декоративная отделка стекол
- Крыша

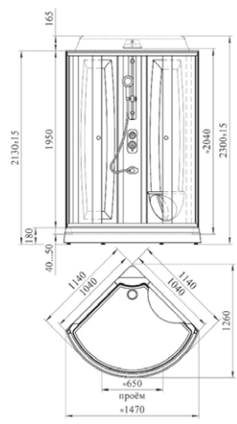

ДИАНА

Душевые кабины

Диана 1

108x118

Профиль:
белый/черный

Стекла:
матовые/прозрачные

Базовая комплектация

- Поддон
- Опорная рама
- Слив
- Задняя стенка
- Стеклянные шторки
- Ручной душ
- 3 стеклянные полочки
- Смеситель
- Крыша

Дополнительные опции

- Декоративная отделка стекол
- Контроллер управления 300
- Функция «пар» (КУ 300)
- FM-приемник
- Освещение
- Вентиляция

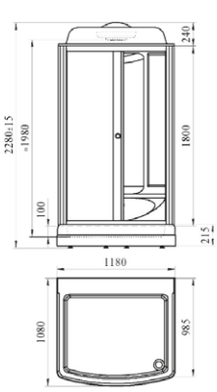

Диана 2

108x139

Профиль:
белый/черный

Стекла:
матовые/прозрачные

Базовая комплектация

- Высокий поддон
- Опорная рама
- Слив-перелив
- Торцевые панели
- Задняя стенка
- Стеклянные шторки
- Фронтальная панель
- Ручной душ
- 2 стеклянные полочки
- Смеситель
- Крыша
- Зеркало

Дополнительные опции

- Декоративная отделка стекол
- Контроллер управления 300
- Функция «пар» (КУ 300)
- FM-приемник
- Освещение
- Вентиляция

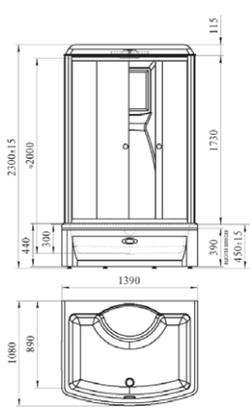

Диана 3

108x140

Профиль:
белый/черный

Стекла:
матовые/прозрачные

Базовая комплектация

- Поддон
- Рама-подставка
- Слив 2 шт.
- Задняя стенка
- Стеклянные шторки
- 2 стеклянные полочки
- Ручной душ
- Смеситель
- Крыша
- Зеркало

Дополнительные опции

- Декоративная отделка стекол
- Контроллер управления 300
- Функция «пар» (КУ 300)
- FM-приемник
- Освещение
- Вентиляция

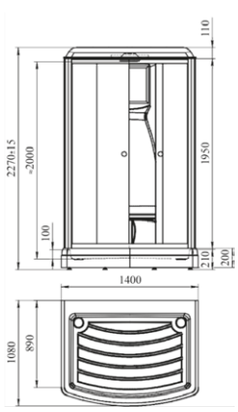

СТРОНГ

Душевая кабина

Базовая комплектация

- Поддон
- Опорная рама
- Слив
- Стеклянные шторки
- Профиль алюминиевый
- Крыша

Дополнительные опции

- Декоративная отделка стекол

Размерный ряд

Модель	А, мм	А1, мм
ДК 900x900	900	705
ДК 1000x1000	1000	800
ДК 1100x1100	1100	875

Профиль:
белый/черный

Стекла:
матовые/прозрачные

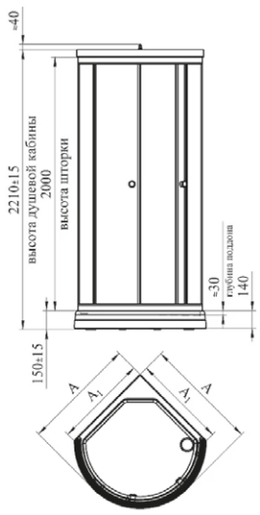

ГРАНД

Душевая кабина

Базовая комплектация

- Поддон
- Опорная рама
- Слив
- Боковые стенки
- Стеклянные шторки
- Ручной душ
- 3 стеклянные полочки
- Смеситель
- Сиденье террасная доска
- Центральная стойка

Дополнительные опции

- Декоративная отделка стекол
- Крыша/крыша «Сендвич» с «тропическим» душем

123x93

Профиль:
белый/черный

Стекла:
матовые/прозрачные

Ориентация:
правая/левая

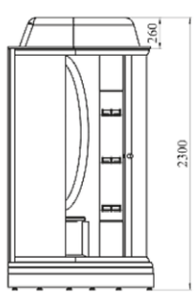

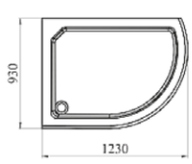

ДРИМ

Душевые углы

Базовая комплектация

- Стеклянные шторки
- Профиль алюминиевый

Дополнительные опции

- Поддон
- Опорная рама
- Слив
- Декоративная отделка стекол

Размерный ряд

для квадратного душевого угла

Модель	L, мм	L1, мм
ДУ 800x800	790	840
ДУ 900x900	900	870
ДУ 1000x1000	1000	970
ДУ 1100x1100	1100	1070

для прямоугольного душевого угла

Модель	A, мм	A1, мм	B, мм	B1, мм
ДУ 900x1000	1000	970	900	870
ДУ 900x1100	1100	1070	900	870
ДУ 1000x1100	1100	1070	1000	970

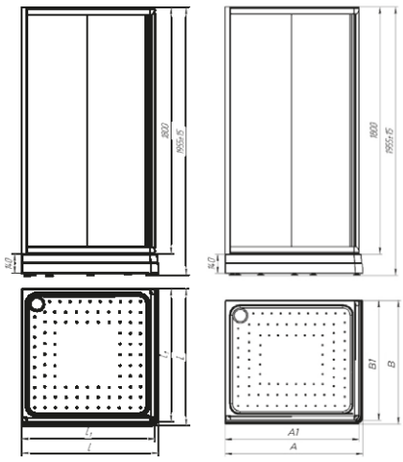

Профиль:
белый/черный/матовый хром

Стекла:
матовые/прозрачные

Правое и левое исполнение

ДИАНА

ВЫСОКИЙ ПОДДОН

Душевой угол

Базовая комплектация

- Стеклянные шторки
- Профиль алюминиевый

Дополнительные опции

- Поддон
- Опорная рама
- Слив-перелив
- Декоративная отделка стекол
- Фронтальная панель
- Боковые панели

139x94,5

Профиль:
белый/черный/матовый хром

Стекла:
матовые/прозрачные

Ориентация:
левая/правая

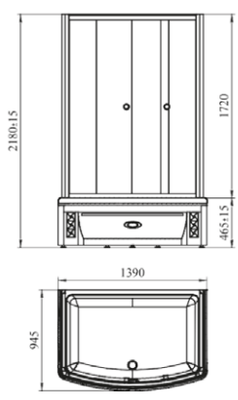

**Полный список доп. опций уточняйте у менеджера*

ВЕРЧЕЛЛИ высокий поддон

Душевой угол

Базовая комплектация

- Стеклянные шторки
- Профиль алюминиевый

Дополнительные опции

- Высокий поддон
- Опорная рама
- Слив-перелив
- Декоративная отделка стекол
- Фронтальная панель
- Боковая панель

119x81

Профиль:
белый/черный/матовый хром

Стекла:
матовые/прозрачные

Ориентация:
левая/правая

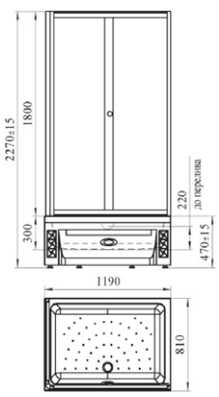

ВЕРЧЕЛЛИ

Душевой угол

Базовая комплектация

- Стеклянные шторки
- Профиль алюминиевый

Дополнительные опции

- Поддон
- Опорная рама
- Слив
- Декоративная отделка стекол

121,5x84

Профиль:
белый/черный/матовый хром

Стекла:
матовые/прозрачные

Ориентация:
левая/правая

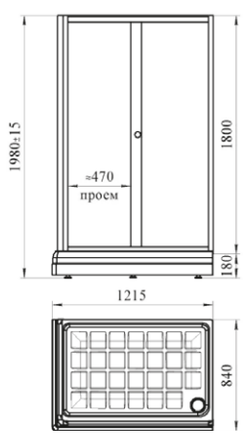

БЕРГЕН RD, SQ

Душевые углы

Базовая комплектация

- Стеклянные шторки
- Профиль алюминиевый

Дополнительные опции

- Поддон
- Опорная рама
- Слив
- Декоративная отделка стекол

Размерный ряд

для душевого угла Берген RD

Модель	L, мм	A, мм	B, мм	H, мм
ДУ Берген RD 80x80	800	915	1130	440
ДУ Берген RD 90x90	900	1045	1270	560
ДУ Берген RD 100x100	1000	1160	1410	645

для душевого угла Берген SQ

Модель	A, мм	B, мм	L, мм
ДУ Берген SQ 80x80	800	450	1120
ДУ Берген SQ 90x90	900	515	1260
ДУ Берген SQ 100x100	1000	585	1400

Профиль:
белый/черный/матовый хром

Стекла:
прозрачные

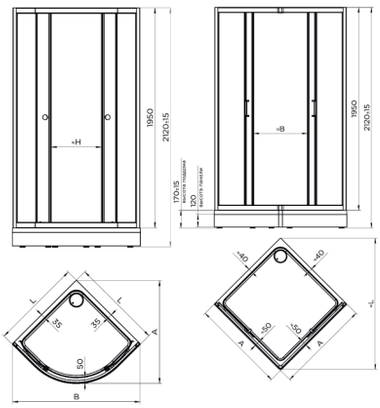

НАЙТ радиальный

Душевой угол

Базовая комплектация

- Стеклянные шторки
- Профиль алюминиевый

Дополнительные опции

- Поддон
- Опорная рама
- Слив
- Декоративная отделка стекол

Размерный ряд

Модель	L, мм	L1, мм	B, мм	B1, мм	H, мм	H1, мм
ДУ 800	840	840	1185	940	1980	1800
ДУ 900	860	930	1220	1055	1960	1800
ДУ 1000	970	1000	1370	1110	1960	1800
ДУ 1100	1040	1100	1480	1240	2110	1950

Профиль:
белый/черный/матовый хром

Стекла:
матовые/прозрачные

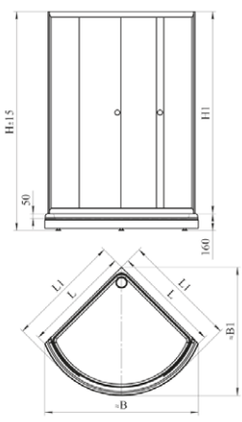

СМАРТ

радиальный

Душевой угол

Базовая комплектация

- Стеклянные прозрачные шторки
- Профиль алюминиевый хром

Дополнительные опции

- Поддон
- Опорная рама
- Слив
- Декоративная отделка стекол

90x90

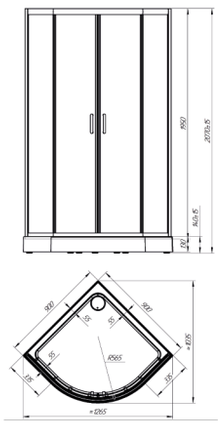

СТРОНГ

радиальный

Душевой угол

Базовая комплектация

- Стеклянные шторки
- Профиль алюминиевый

Дополнительные опции

- Поддон
- Опорная рама
- Слив
- Декоративная отделка стекол

Размерный ряд

Модель	A, мм	A1, мм	B, мм
ДУ 900x900	900	740	1040
ДУ 1000x1000	1000	820	1160
ДУ 1100x1100	1100	905	1275

Профиль:
белый/черный/матовый хром

Стекла:
матовые/прозрачные

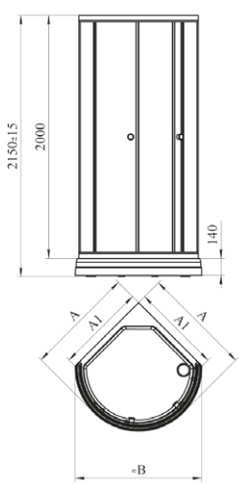

СОУЛ 1, 2 высокий поддон

Душевые углы

Базовая комплектация

- Стеклянные шторки
- Профиль алюминиевый

Дополнительные опции

- Поддон
- Опорная рама
- Слив-перелив
- Декоративная отделка стекол
- Фронтальная панель

Размерный ряд

Модель	L, мм	B, мм	B1, мм
ДУ Соул 1 90 ВП	920	1170	1050
ДУ Соул 1 100 ВП	1000	1350	1105
ДУ Соул 2	1175	775	

Профиль:
белый/черный/матовый хром

Стекла:
матовые/прозрачные

Ориентация:
левая/правая

Соул 1

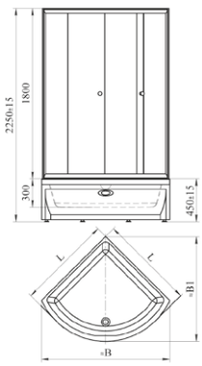

Соул 2

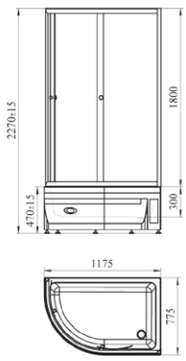

СОУЛ 3,4 радиальный

Душевые углы

Базовая комплектация

- Стеклянные шторки
- Профиль алюминиевый

Дополнительные опции

- Поддон
- Опорная рама
- Слив
- Декоративная отделка стекол

Размерный ряд

Модель	Длина, мм	Ширина, мм
ДУ Соул 3	1200	800
ДУ Соул 4	1200	900

Профиль:
белый/черный/матовый хром

Стекла:
матовые/прозрачные

Ориентация:
левая/правая

Соул 3

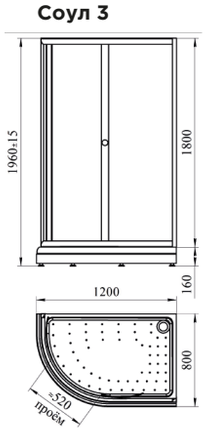

Соул 4

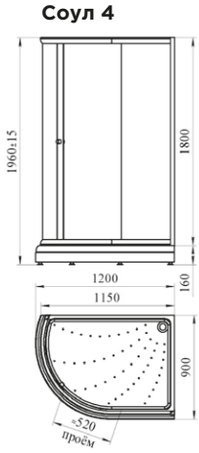

ВИТА

Душевое ограждение

Базовая комплектация

- Стеклянные шторки
- Профиль алюминиевый белый/черный/матовый хром

Дополнительные опции

- Декоративная отделка стекол

Размерный ряд

Модель	L, мм	B, мм	H, мм
ДД 1100	1100	460	2000
ДД 1200	1200	510	2000
ДД 1300	1300	560	2000
ДД 1400	1400	610	2000
ДД 1500	1500	660	2000
ДД 1600	1600	710	2000

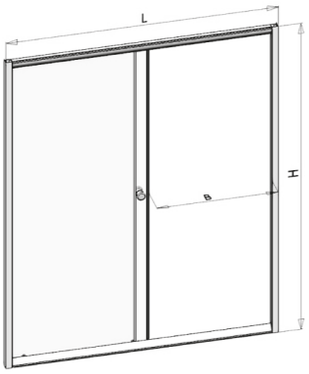

WALK-IN

Душевое ограждение

Базовая комплектация

- Стеклянные шторки
- Профиль алюминиевый

Стекла:
матовые/прозрачные

Дополнительные опции

- Декоративная отделка стекол

Размерный ряд

Длина	Ширина*
1000	800-1200
1100	800-1200
1200	800-1200

**Ширина подбирается индивидуально*

ПОДДОН СРЕДНИЙ

Базовая комплектация

- Поддон
- Опорная рама
- Слив
- Фронтальная панель

РАЗМЕРНЫЙ РЯД

- 800x800

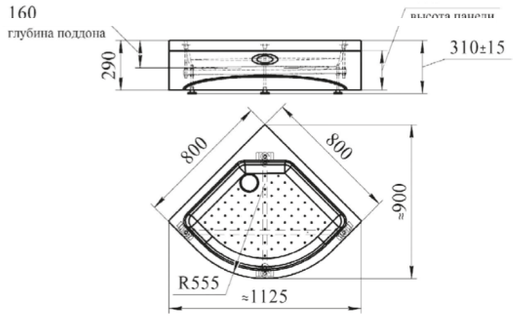

ПОДДОН НАЙТ

Базовая комплектация

- Поддон
- Опорная рама
- Слив

РАЗМЕРНЫЙ РЯД

- 840x840
- 930x930
- 1000x1000
- 1100x1100

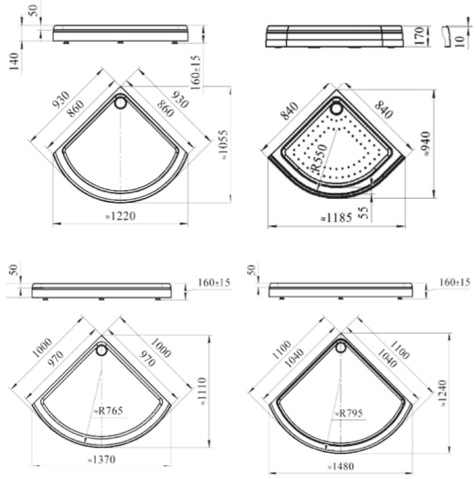

ПОДДОН СМАРТ

Базовая комплектация

- Поддон
- Опорная рама
- Слив

РАЗМЕРНЫЙ РЯД

- 900x900

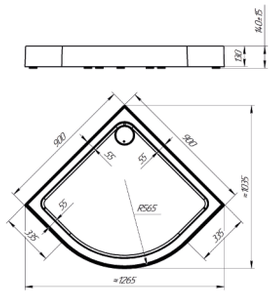

ПОДДОН СОУЛ 1

Базовая комплектация

- Поддон
- Опорная рама
- Слив-перелив
- Фронтальная панель

РАЗМЕРНЫЙ РЯД

- 920x920, 1000x1000

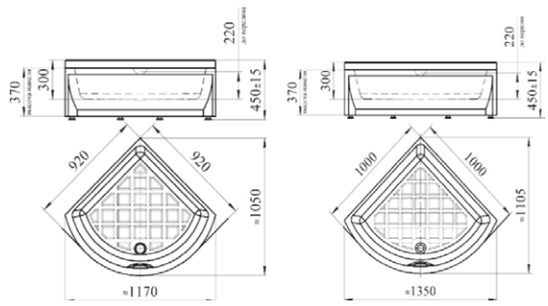

ПОДДОН СОУЛ 2

Правое и левое исполнение

Базовая комплектация

- Поддон
- Опорная рама
- Слив-перелив
- Фронтальная панель

РАЗМЕРНЫЙ РЯД

- 1175x775

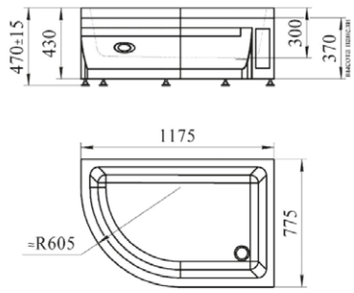

ПОДДОН СОУЛ 3

Правое и левое исполнение

Базовая комплектация

- Поддон
- Опорная рама
- Слив

РАЗМЕРНЫЙ РЯД

- 1200x800

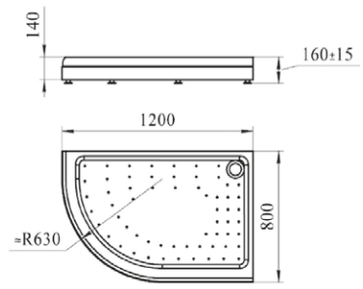

ПОДДОН СОУЛ 4

Правое и левое исполнение

Базовая комплектация

- Поддон
- Опорная рама
- Слив

РАЗМЕРНЫЙ РЯД

- 1200x900

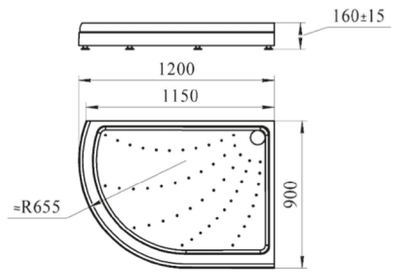

ПОДДОН БЕРГЕН RD

Базовая комплектация

- Поддон
- Опорная рама
- Слив

РАЗМЕРНЫЙ РЯД

- 800x800, 900x900, 1000x1000

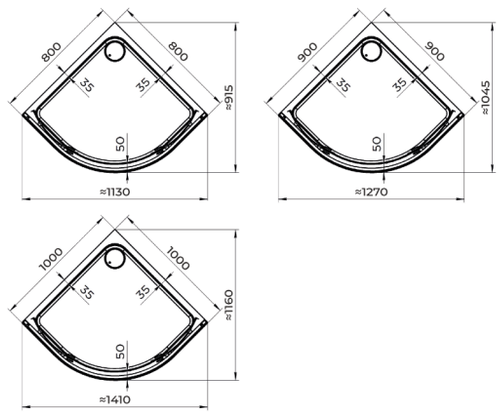

ПОДДОН БЕРГЕН SQ

Базовая комплектация

- Поддон
- Опорная рама
- Слив

РАЗМЕРНЫЙ РЯД

- 800x800, 900x900, 1000x1000

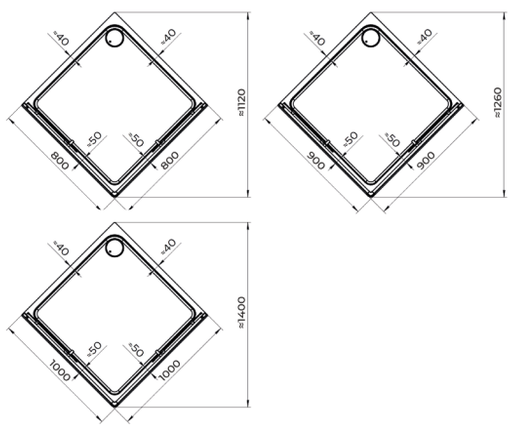

ПОДДОН ДРИМ (квадратный)

Базовая комплектация

- Поддон
- Опорная рама
- Слив

РАЗМЕРНЫЙ РЯД

- 800x800, 900x900, 1000x1000, 1100x1100

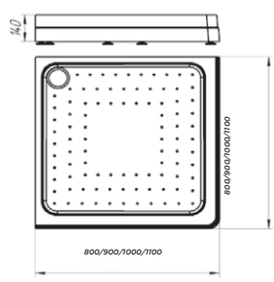

ПОДДОН ВЕРЧЕЛЛИ

Правое и левое исполнение
(определется расположением торцевой панели)

Базовая комплектация

- Поддон
- Опорная рама
- Слив

РАЗМЕРНЫЙ РЯД

- 1215x840

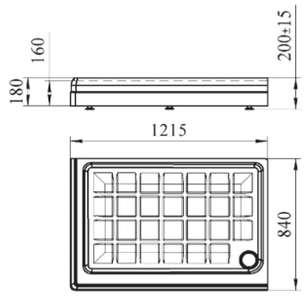

ПОДДОН ВЕРЧЕЛЛИ (высокий)

Правое и левое исполнение
(определется расположением торцевой панели)

Базовая комплектация

- Поддон
- Опорная рама
- Слив-перелив
- Фронтальная панель
- Боковая панель

РАЗМЕРНЫЙ РЯД

- 1190x810

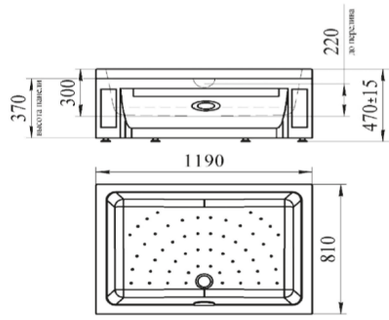

ПОДДОН ДИАНА

Базовая комплектация

- Поддон
- Опорная рама
- Слив-перелив
- Фронтальная панель
- 2 торцевые панели

РАЗМЕРНЫЙ РЯД

- 1390x945

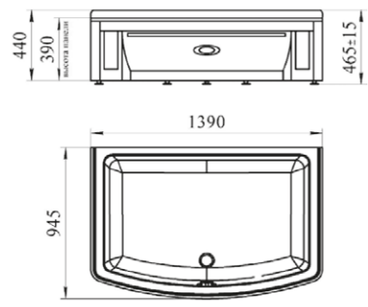

ПОДДОН ДРИМ (прямоугольный)

Правое и левое исполнение
(определется расположением торцевой панели)

Базовая комплектация

- Поддон
- Опорная рама
- Слив

РАЗМЕРНЫЙ РЯД

- 900x1000
- 900x1100
- 1000x1100

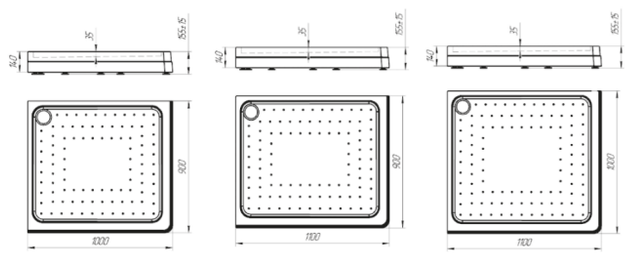

СПА-бассейны

На изображении: СПА-бассейн Колизей, стр. 80 каталога

DELUXE

СПА-бассейн

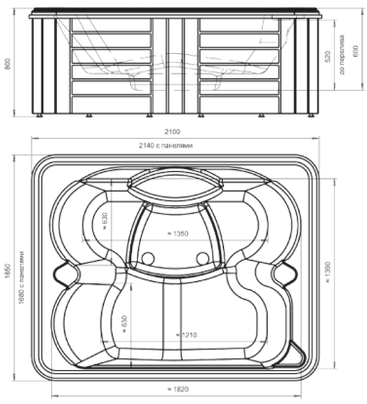

214x168x80

Глубина: 600 мм
Объем: 700 л
Цвет чаши: белый/серый мрамор

Silver

Базовая комплектация

- Чаша бассейна
- Опорная рама
- Слив-перелив
- Подголовники - 3 шт

Дополнительные опции

- Подсветка - 2 лампы
- Хромотерапия - 2 лампы
- Аэромассаж - 12 джет
- Смеситель с душевой лейкой - 1 шт
- Ручка-излив - 1 шт
- Декоративные панели (террасная доска)

Gold

Базовая комплектация

- Чаша бассейна
- Опорная рама
- Слив-перелив
- Гидромассаж - 27 джет
- Пневмокнопка - 2 шт
- Регулятор воздуха - 2 шт
- Подголовники - 3 шт

Дополнительные опции

- Подсветка - 2 лампы
- Хромотерапия - 2 лампы
- Аэромассаж - 12 джет
- Ручка-излив - 1 шт
- Смеситель с душевой лейкой
- Декоративные панели (террасная доска)

Platinum

Базовая комплектация

- Чаша бассейна
- Опорная рама
- Слив-перелив
- Подголовники - 3 шт
- Гидромассаж - 27 джет
- SPA-контроллер
- Ручка-излив - 1 шт
- Аэромассаж - 12 джет
- Хромотерапия - 2 лампы
- Система фильтрации и дезинфекции
- Система подогрева воды
- Система быстрого набора воды
- Система "Turbo-pool"

Дополнительные опции

- Переключатель смесителя + лейка
- Декоративные панели (террасная доска)

Некоторые дополнительные опции являются взаимоисключающими, подробности уточняйте у менеджера

РИМИНИ

СПА-бассейн

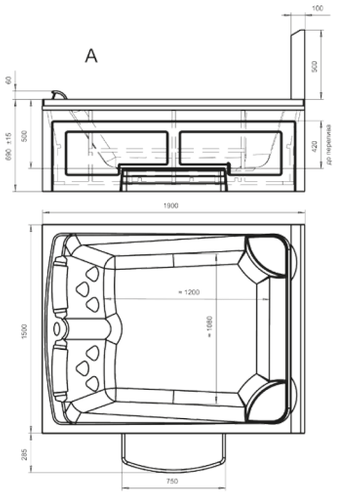

150x190x69

Глубина: 500 мм
Объем: 590 л
Цвет чаши: белый/серый мрамор

Silver

Базовая комплектация

- Чаша бассейна
- Опорная рама
- Слив-перелив

Дополнительные опции

- Подголовники - 2 шт
- Подсветка - 2 лампы
- Хромотерапия - 2 лампы
- Аэромассаж - 12 джет
- Смеситель с душевой лейкой
- Излив - 1 шт
- Вертикальная стенка с полочками
- Декоративные панели (сантехнический акрил или террасная доска)
- Декоративный молдинг
- Пластиковая ступень

Gold

Базовая комплектация

- Чаша бассейна
- Опорная рама
- Слив-перелив
- Гидромассаж - 10 джет
- Пневмокнопка - 1 шт
- Регулятор воздуха - 2 шт
- Ручки - 2 шт
- Подголовники - 2 шт

Дополнительные опции

- Подсветка - 2 лампы
- Хромотерапия - 2 лампы
- Аэромассаж - 12 джет
- Смеситель с душевой лейкой
- Излив - 1 шт
- Вертикальная стенка с полочками
- Декоративные панели (сантехнический акрил или террасная доска)
- Декоративный молдинг
- Пластиковая ступень
- Система быстрого набора воды

Platinum

Базовая комплектация

- Чаша бассейна
- Опорная рама
- Слив-перелив
- Гидромассаж - 10 джет
- Аэромассаж - 12 джет
- Хромотерапия - 2 лампы
- Контроллер 400
- Система "Turbo-pool"
- Ручки - 2 шт
- Подголовники - 2 шт

Дополнительные опции

- Смеситель с душевой лейкой
- Излив - 1 шт
- Система быстрого набора воды
- Вертикальная стенка с полочками
- Декоративные панели (сантехнический акрил или террасная доска)
- Декоративный молдинг
- Пластиковая ступень

Некоторые дополнительные опции являются взаимоисключающими, подробности уточняйте у менеджера

КОРНЕЛИЯ

СПА-бассейн

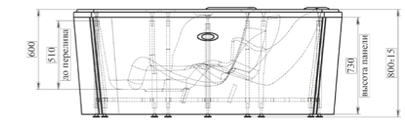

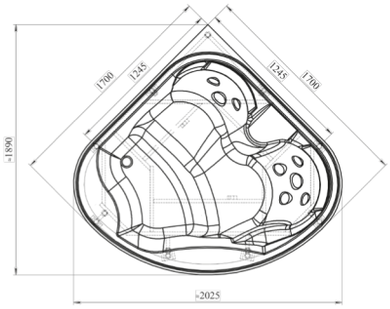

170x170x80

Глубина: 600 мм
Объем: 540 л
Цвет чаши: белый/серый мрамор

Доступна отделка фронтальных панелей декоративной доской

Silver

Базовая комплектация

- Чаша бассейна
- Опорная рама
- Слив-перелив
- Подголовники - 2 шт

Дополнительные опции

- Подсветка - 2 лампы
- Хромотерапия - 2 лампы
- Аэромассаж - 12 джет
- Смеситель с душевой лейкой
- Ручка-излив - 2 шт
- Декоративные панели (сантехнический акрил или террасная доска)

Gold

Базовая комплектация

- Чаша бассейна
- Опорная рама
- Слив-перелив
- Гидромассаж - 17 джет
- Пневмокнопка - 2 шт
- Регулятор воздуха - 2 шт
- Подголовники - 2 шт

Дополнительные опции

- Подсветка - 2 лампы
- Хромотерапия - 2 лампы
- Аэромассаж - 12 джет
- Смеситель с душевой лейкой
- Ручка-излив - 2 шт
- Декоративные панели (сантехнический акрил или террасная доска)

Platinum

Базовая комплектация

- Чаша бассейна
- Опорная рама
- Слив-перелив
- Подголовники - 2 шт
- Гидромассаж - 17 джет
- Контроллер 400
- Аэромассаж - 12 джет
- Хромотерапия - 2 лампы
- Система быстрого набора воды
- Подогрев воды
- Система "Turbo-pool"

Дополнительные опции

- Смеситель с душевой лейкой
- Ручка-излив - 2 шт
- Декоративные панели (сантехнический акрил или террасная доска)

Некоторые дополнительные опции являются взаимоисключающими, подробности уточняйте у менеджера

ЦЕЗАРЬ

СПА-бассейн

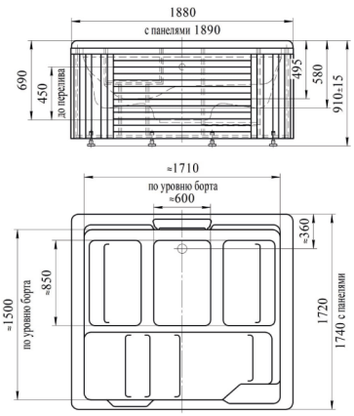

189x174x91

Глубина: 690 мм
Объем: 850 л
Цвет чаши: белый/серый мрамор

Silver

Базовая комплектация

- Чаша бассейна
- Опорная рама
- Слив-перелив

Дополнительные опции

- Подсветка - 1 лампа
- Хромотерапия - 1 лампа
- Смеситель с душевой лейкой
- Ручка-излив - 1 шт
- Декоративные панели (террасная доска)
- Аэромассаж - 17 джет

Gold

Базовая комплектация

- Чаша бассейна
- Опорная рама
- Слив-перелив
- Гидромассаж - 20 джет
- Пневмокнопка - 2 шт
- Регулятор воздуха - 4 шт

Дополнительные опции

- Подсветка - 1 лампа
- Хромотерапия - 1 лампа
- Аэромассаж - 17 джет
- Смеситель с душевой лейкой
- Ручка-излив - 1 шт
- Декоративные панели (террасная доска)

Platinum

Базовая комплектация

- Чаша бассейна
- Опорная рама
- Слив-перелив
- Гидромассаж - 20 джет
- Аэромассаж - 17 джет
- Система "Turbo-pool"
- Система фильтрации и дезинфекции
- Подогрев воды
- Система быстрого набора воды
- SPA-контроллер
- Подсветка - 1 лампа

Дополнительные опции

- Смеситель с душевой лейкой
- Ручка-излив - 1 шт
- Декоративные панели (террасная доска)

Некоторые дополнительные опции являются взаимоисключающими, подробности уточняйте у менеджера

МИШЕЛЬ

СПА-бассейн

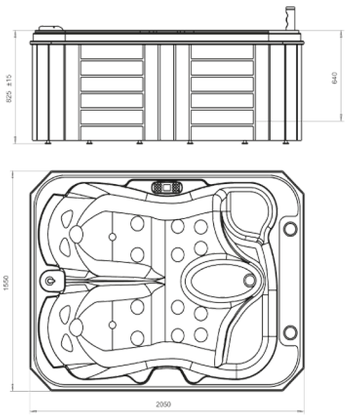

205x155x82,5

Глубина: 640 мм
Объем: 750 л
Цвет чаши: белый/серый мрамор

Silver

Базовая комплектация

- Чаша бассейна
- Опорная рама
- Слив-перелив
- Подголовники - 2 шт

Дополнительные опции

- Подсветка - 3 лампы
- Хромотерапия - 3 лампы
- Смеситель с душевой лейкой
- Излив - 1 шт
- Декоративные панели (террасная доска)

Gold

Базовая комплектация

- Чаша бассейна
- Опорная рама
- Слив-перелив
- Гидромассаж - 21 джета
- Пневмокнопка - 2 шт
- Регулятор воздуха - 2 шт
- Подголовники - 2 шт

Дополнительные опции

- Подсветка - 3 лампы
- Хромотерапия - 3 лампы
- Смеситель с душевой лейкой
- Излив - 1 шт
- Душевая лейка
- Декоративные панели (террасная доска)

Platinum

Базовая комплектация

- Чаша бассейна
- Опорная рама
- Слив-перелив
- Гидромассаж - 21 джета
- SPA-контроллер
- Система "Turbo-pool" - 1 шт
- Хромотерапия - 3 лампы
- Система фильтрации и дезинфекции
- Система подогрева воды
- Система быстрого набора воды

Дополнительные опции

- Смеситель с душевой лейкой
- Излив - 1 шт
- Декоративные панели (террасная доска)

Некоторые дополнительные опции являются взаимоисключающими, подробности уточняйте у менеджера

КОЛИЗЕЙ

СПА-бассейн

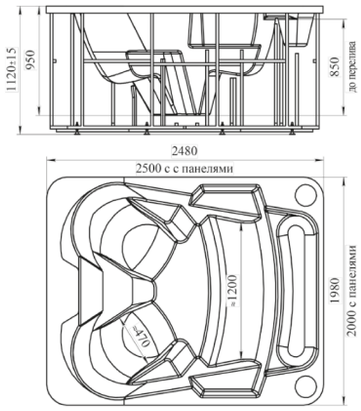

250x200x112

Глубина: 950 мм
Объем: 1480 л
Цвет чаши: белый

Silver

Базовая комплектация

- Чаша бассейна
- Опорная рама
- Слив-перелив

Дополнительные опции

- Подсветка - 3 лампы
- Хромотерапия - 3 лампы
- Аэромассаж - 12 джет
- Декоративные панели (террасная доска)

Gold

Базовая комплектация

- Чаша бассейна
- Опорная рама
- Слив-перелив
- Гидромассаж - 46 джет
- Пневмокнопка - 3 шт
- Регулятор воздуха - 4 шт

Дополнительные опции

- Подсветка - 3 лампы
- Хромотерапия - 3 лампы
- Аэромассаж - 12 джет
- Декоративные панели (террасная доска)

Platinum

Базовая комплектация

- Чаша бассейна
- Опорная рама
- Слив-перелив
- Гидромассаж - 46 джет
- SPA-контроллер
- Система "Turbo-pool"
- Аэромассаж - 12 джет
- Хромотерапия - 3 лампы
- Система фильтрации и дезинфекции
- Система подогрева воды
- Система быстрого набора воды

Дополнительные опции

- Декоративные панели (террасная доска)

Некоторые дополнительные опции являются взаимоисключающими, подробности уточняйте у менеджера

Варианты комплектации минибассейнов

Наимено-вание комплекта-ции	Двигатель	Управле-ние	Регулятор воздуха (РВ) или turbo-pool (ТР)	Гидро-массаж	Аэромассаж	Подсветка/ Хромотерапия	Декоративные панели	Другие опции	Дополнительные опции
DELUXE									
Silver (чаша бассейна на опорной раме + система слива)	-	-	-	-	Доп. опция (12 форсунок, управление пневмокнопка)	Доп. опция (2 лампы подсветки/ хромотерапии, управление пневмокнопка)	Террасная доска	-	Смеситель с душ. лейкой, ручка-излив
Gold (гидромассаж)	1500 Вт 1 шт 900 Вт 1 шт	Пневмо-кнопка 2 шт.	РВ - 2 шт	27 форсунок	Доп. опция (12 форсунок, управление пневмокнопка)	Доп. опция (2 лампы подсветки/ хромотерапии, управление пневмокнопка)	Террасная доска	-	Переключатель смесителя + лейка, ручка-излив
Platinum (максимальная комплектация)	1500 Вт 1 шт 900 Вт 1 шт	КУ 400	ТР - 1 шт	27 форсунок	12 форсунок, управление СПА-контроллер	Хромотерапия - 2 лампы, управление СПА-контроллер	Террасная доска	Фильтрация, дезинфекция, подогрев воды, система быстрого набора воды	Переключатель смесителя + лейка, ручка-излив
КОЛИЗЕЙ									
Silver (чаша бассейна на опорной раме + система слива)	-	-	-	-	Доп. опция (12 форсунок, управление пневмокнопка)	Доп. опция (3 лампы подсветки/ хромотерапии, управление пневмокнопка)	Террасная доска	-	-
Gold (гидромассаж)	1500 Вт 3 шт	Пневмо-кнопка 3 шт	РВ - 4 шт	46 форсунок	Доп. опция (12 форсунок, управление пневмокнопка)	Доп. опция (3 лампы подсветки/ хромотерапии, управление пневмокнопка)	Террасная доска	-	-
Platinum (максимальная комплектация)	1500 Вт 3 шт	СПА-конт-роллер	ТР - 2 шт	46 форсунок	12 форсунок, управление СПА-контроллер	Хромотерапия - 3 лампы, управление СПА-контроллер	Террасная доска	Фильтрация, дезинфекция, подогрев воды, система быстрого набора воды	-
КОРНЕЛИЯ									
Silver (чаша бассейна на опорной раме + система слива)	-	-	-	-	Доп. опция (12 форсунок, управление пневмокнопка)	Доп. опция (2 лампы подсветки/ хромотерапии, управление пневмокнопка)	Сантех-нический акрил/ террасная доска	-	Смеситель с душ. лейкой, ручка-излив - 2 шт
Gold (гидромассаж)	900 Вт 2 шт	Пневмо-кнопка 2 шт	РВ - 2 шт	17 форсунок	Доп. опция (12 форсунок, управление пневмокнопка)	Доп. опция (2 лампы подсветки/ хромотерапии, управление пневмокнопка)	Сантех-нический акрил/ террасная доска	-	Смеситель с душ. лейкой, ручка-излив - 2 шт
Platinum (максимальная комплектация)	900 Вт 2 шт	КУ 400	ТР - 1 шт	17 форсунок	12 форсунок, управление КУ 400	Хромотерапия - 2 лампы, управление КУ 400	Сантех-нический акрил/ террасная доска	Подогрев воды, система быстрого набора воды	Смеситель с душ. лейкой, ручка-излив - 2 шт
МИШЕЛЬ									
Silver (чаша бассейна на опорной раме + система слива)	-	-	-	-	-	Доп. опция (3 лампы подсветки/ хромотерапии, управление пневмокнопка)	Террасная доска	-	Смеситель с душ. лейкой, излив - 1 шт
Gold (гидромассаж)	1500 Вт 1 шт 900 Вт 1 шт	Пневмо-кнопка 2 шт.	РВ - 2 шт	21 форсунка	-	Доп. опция (3 лампы подсветки/ хромотерапии, управление пневмокнопка)	Террасная доска	-	Смеситель с душ. лейкой, излив - 1 шт
Platinum (максимальная комплектация)	1500 Вт 1 шт 900 Вт 1 шт	СПА-конт-роллер	ТР- 1 шт	21 форсунка	-	Хромотерапия - 3 лампы, управление СПА-контроллер	Террасная доска	Фильтрация, дезинфекция, подогрев воды, система быстрого набора воды	Смеситель с душ. лейкой, излив - 1 шт

Варианты комплектации минибассейнов

Наимено-вание комплекта-ции	Двигатель	Управле-ние	Регулятор воздуха (РВ) или turbo-pool (ТР)	Гидро-массаж	Аэромассаж	Подсветка/ Хромотерапия	Декоративные панели	Другие опции	Дополнительные опции
РИМИНИ									
Silver (чаша бассейна на опорной раме + система слива)	-	-	-	-	Доп. опция (12 форсунок, управление пневмокнопка)	Доп. опция (2 лампы подсветки/ хромотерапии, управление пневмокнопка)	Сантех-нический акрил/ Террасная доска	-	Смеситель с душ. лейкой, излив
Gold (гидромассаж)	1500 Вт 1 шт	Пневмо-кнопка 1 шт	РВ - 2 шт.	10 форсунок	Доп. опция (12 форсунок, управление пневмокнопка)	Доп. опция (2 лампы подсветки/ хромотерапии, управление пневмокнопка)	Сантех-нический акрил/ Террасная доска	Доп. опция: быстрый набор воды	Смеситель с душ. лейкой, излив
Platinum (максимальная комплектация)	1500 Вт 1 шт	КУ 400	ТР - 1 шт.	10 форсунок	12 форсунок, управление КУ 400	Хромотерапия - 2 лампы, управление КУ 400	Сантех-нический акрил/ Террасная доска	Доп. опция: быстрый набор воды	Смеситель с душ. лейкой, излив, подогрев воды, система быстрого набора воды
ЦЕЗАРЬ									
Silver (чаша бассейна на опорной раме + система слива)	-	-	-	-	Доп. опция (15 форсунок, управление пневмокнопка)	Доп. опция (1 лампа подсветки, управление пневмокнопка)	Террасная доска	-	Смеситель с душ. лейкой, ручка-излив - 1 шт
Gold (гидромассаж)	1500 Вт 2 шт.	Пневмо-кнопка 2 шт.	РВ- 4 шт.	20 форсунок	Доп. опция (15 форсунок, управление пневмокнопка)	Доп. опция (1 лампа подсветки, управление пневмокнопка)	Террасная доска	-	Смеситель с душ. лейкой, ручка-излив - 1 шт
Platinum (максимальная комплектация)	1500 Вт 2 шт.	СПА-конт-роллер	ТР- 2 шт.	20 форсунок	15 форсунок, управление СПА-контроллер	Подсветка - 1 лампа, управление СПА-контроллер	Террасная доска	Фильтрация, дезинфекция, подогрев воды, система быстрого набора воды	Смеситель с душ. лейкой, ручка-излив - 1 шт

Аксессуары для ванной комнаты

Смесители

БРИЗ
(chrome)

БРИЗ
(bronze)

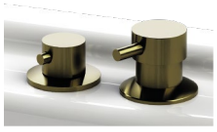

БРИЗ
(gold)

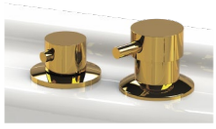

МИНИ-БРИЗ
(chrome)

МИНИ-БРИЗ
(bronze)

МИНИ-БРИЗ
(gold)

ЭДЕЛЬВЕЙС
(chrome/белый)

ЭДЕЛЬВЕЙС
(chrome)

ЭДЕЛЬВЕЙС
(bronze)

ЭДЕЛЬВЕЙС
(gold)

ФЛАМИНГО
(chrome)

МОНБЛАН
(chrome)

РЕТРО
(chrome)

РЕТРО
(bronze)

РЕТРО
(gold)

БРИЗ
КОМПЛЕКТ
(chrome)

МИНИБРИЗ
КОМПЛЕКТ
(chrome)

БУРЖЕ
(chrome)

БУРЖЕ
(bronze)

Изливы и лейки

ЛИНКОЛЬН
малый
(chrome)

ЛИНКОЛЬН
малый
(bronze)

ЛИНКОЛЬН
малый
(gold)

МИНИ-СФЕРА
(chrome)

МИНИ-СФЕРА
(bronze)

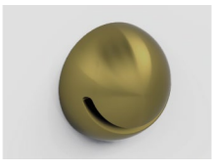

МИНИ-СФЕРА
(gold)

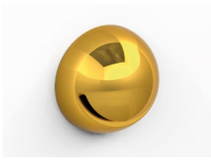

НИАГАРА
(chrome)

НИАГАРА
(bronze)

НИАГАРА
(gold)

ЛОРЕН
глянцевый
(chrome)

ЛОРЕН
матовый (chrome)

РИКАРДИ
(chrome)

РИКАРДИ
(bronze)

РИКАРДИ
(gold)

ЛЕЙКА
для смесителей
(круглая)

ЛЕЙКА
для смесителей
(прямоугольная)

ЛЕЙКА
для смесителей
Монблан

Душевые стойки

ДУШЕВАЯ СТОЙКА

ДУШЕВАЯ СТОЙКА
с двурычажным смесителем
(chrome)

ДУШЕВАЯ СТОЙКА
с двурычажным смесителем
(bronze)

Карнизы для ванн*

Радиальный
под размер ванны

Г-образный
под размер ванны

Прямой
под размер ванны

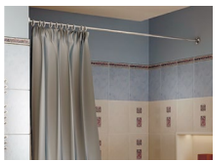

Возможные цвета:

Хром

Бронза

Золото

Для каждой модели изготавливается уникальный карниз, который полностью повторяет форму ванны

**Изготовлены из нержавеющей стали*

Шторки и стекла на борт ванны

Шторка «Смайл»
для ванн
1-секционная

Шторка «Смайл»
для ванн
2-секционная

Шторка «Смайл»
для ванн
4-секционная

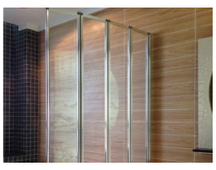

Шторка «Смайл»
для ванн
5-секционная

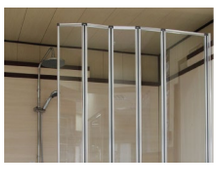

Подголовники

Подголовник
на ванну Альбена

Подголовник
на ванну Анабель

Подголовник
круглый навесной

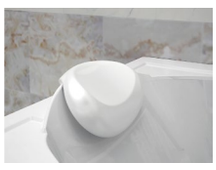

Подголовник
на ванну Сорренто

Подголовник на
ванны Монте-Карло,
Эстелона

Подголовник
прямоугольный
на липучках

Подголовник Мишель,
Делюкс, Корнелия

Контроллеры управления

Контроллер управления 100

Контроллер управления 200

Контроллер управления 300

Контроллер управления 400

Контроллер управления 500

Декор на панели

АРТ-МОЗАИКА декоративная вставка (chrome 2)
Белый глазок

АРТ-МОЗАИКА декоративная вставка (chrome 2)
Желтый глазок

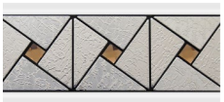

АРТ-МОЗАИКА декоративная вставка (bronze)

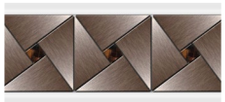

АРТ-МОЗАИКА декоративная вставка (bronze 1)

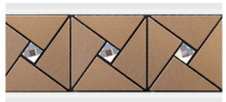

АРТ-МОЗАИКА декоративная вставка (bronze 2)

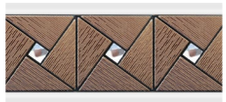

АРТ-МОЗАИКА декоративная вставка (gold 2)

АРТ-МОЗАИКА лесенка (bronze)

АРТ-МОЗАИКА лесенка (gold)

SWAROVSKI кристаллы (chrome)

SWAROVSKI кристаллы (gold)

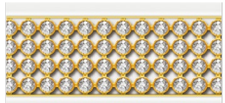

МОЛДИНГ декоративный (chrome)

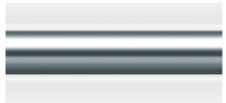

МОЛДИНГ декоративный (bronze)

МОЛДИНГ декоративный (gold)

Декор на стекла

ТРИПЛЕКС ПЛЕНКА на стекла Эберн

ТРИПЛЕКС ПЛЕНКА на стекла Волна

ТРИПЛЕКС ПЛЕНКА на стекла Квадро

ТРИПЛЕКС ПЛЕНКА на стекла Примавера

ТРИПЛЕКС ПЛЕНКА на стекла Темная ночь

ТРИПЛЕКС ПЛЕНКА на стекла Фантазия

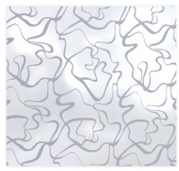

ТРИПЛЕКС ПЛЕНКА на стекла Мозайка

ТРИПЛЕКС ПЛЕНКА на стекла Темный квадрат

Моющие средства

Моющее средство для акриловых ванн

Моющее средство для гидромассаж-ных систем

Моющее средство для стекол душевых кабин

Моющее средство для хромированных нержавеющих поверхностей

Сливы-переливы

Слив-перелив с дренажем (хром)

Слив-перелив полуавтомат (хром, с сифоном)

Слив-перелив полуавтомат (бронза, с сифоном)

Слив-перелив полуавтомат (золото, с сифоном)

Слив-перелив ВАЛЬС

Слив-перелив с сеточкой, с сифоном (хром)

Слив-перелив с сеточкой, с сифоном (матовый хром)

Слив-перелив с сеточкой, с сифоном (бронза)

Слив-перелив с сеточкой, с сифоном (золото)

Слив-перелив с сеточкой, с сифоном (черный)

Сифон для Леонессы (хром)

Сифон для Леонессы (бронза)

Сифон для Леонессы (золото)

Ступени

Ступень универсальная прямая

Ступень универсальная радиальная

Ступень к душевому боксу «Калифорния»

Ступень к бассейнам

Ступень к ванне «Конкорд»

Ступень к минибассейну «Римини»

Жидкость-концентрат для принятия ванн

Жидкость-концентрат - это насыщенный витаминами и микроэлементами растительный концентрат со сверхкритическим содержанием экстрактов и эфирных масел лекарственных трав и растений для принятия лечебных ванн.

Благодаря концентрированному составу процедура позволяет достигнуть максимального терапевтического эффекта, оказывает общий оздоравливающий эффект: улучшает кровообращение, улучшает тонус мышц, уменьшает отеки, делает кожу гладкой, снимает стресс, восстанавливает жизненные силы и тонус, является прекрасной процедурой ароматерапии.

ЛАВАНДА
со сверхкритическим экстрактом лаванды и эфирными маслами

КАШТАН
со сверхкритическим экстрактом каштана

ВАЛЕРИАНА
со сверхкритическим экстрактом валерианы и эфирными маслами

ИМБИРЬ С ЛИМОНОМ
со сверхкритическим экстрактом корня имбиря и эфирным маслом лимона

ДЕРМАТОЛОГИЧЕСКАЯ С СОЕЙ
со сверхкритическим экстрактом сои и эфирными маслами

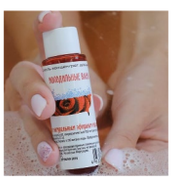

РОЗА
со сверхкритическим экстрактом розы и эфирными маслами

ХВОЯ
со сверхкритическим экстрактом пихты Сибирской и эфирными маслами

РОМАШКА
со сверхкритическим экстрактом ромашки и эфирными маслами

ЭВКАЛИПТ
со сверхкритическим экстрактом эвкалипта и эфирными маслами

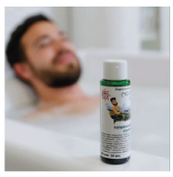

РОЗМАРИН
со сверхкритическим экстрактом розмарина и эфирными маслами

ЛАВР БЛАГОРОДНЫЙ
со сверхкритическим экстрактом лавра и эфирными маслами

МЕЛИССА
со сверхкритическим экстрактом мелиссы и эфирными маслами

ТОНУС +
с экстрактом и эфирным маслом сосны, салициловой кислотой

ТИМЬЯН
со сверхкритическим экстрактом тимьяна и эфирными маслами

НАФТА +
с натуральной Нафталанской нефтью

МИКС
набор жидкостей-концентратов для принятия ванн

Сервисные центры

Город	Адрес	Контрагент	Телефон
Астрахань	ул. Рылеева, д. 30/8 магазин "Сантех-Холл"	ИП Малкова Н. В.	8 (8512) 51-14-28, 8 (908) 610-39-82
Благовещенск	ул. Мухина, д. 27, ТЦ "СантехНика XXI век"	ООО "СанТехСтар"	8 (4162) 51-99-40, 8 (4162) 51-99-41, 8 914-062-88-38
Волгоград	ул. Николая Отрады, д. 1, пом. 13	ИП Ершова К. Ф.	8 (8442) 98-39-61, 8 (917) 338-39-61, 8 (969) 650-37-13
Воронеж	ул. Бульвар Победы, д. 49	ООО "ПрофИнтерс-Воронеж"	8 (473) 259-72-67, 8 (473) 259-72-77, 8 (910) 343-70-18, 8 (926) 755-24-53
	ул. Кривошеина, стр. 74, бокс 10/19	ИП Лазарев Е. А.	8 (960) 121-08-34, 8(951) 553-08-07, 8(908) 146-45-35
Екатеринбург	ул. Чапаева 7, оф. 36	ООО "Мотив"/ ИП Коробов Максим Викторович	8 (343) 227-53-36, 8 (951) 443-06-11
Иваново	ул. Лежневская, д. 142	ИП Медведев Максим Александрович	8 (910) 994-00-25, 8(961) 118-82-82
Казань	Казань	Раиль Фархатович Зарипов (ч/л)	8 (927) 409-90-49
Калуга	ул. Телевизионная, 41	ИП Зененко Р.И.	8 (953) 311-99-17
Ковров	ул. Еловая, д. 25	ООО "Радомир"	8 (49232) 4-53-06, 8 (800) 555-17-47, 8 (919) 774-80-62
Краснодар	ул. Российская, д. 315/1	Стаценко Сергей Васильевич (самозанятый)	8 (918) 428-99-02
Магнитогорск	г. Магнитогорск	ООО "Мотив"/ ИП Коробов Максим Викторович	8 (968) 116-68-18
Москва	Рязанский пр-кт, вл. 2, стр 2.	ООО "Радомир"	8 (919) 774-80-62, 8 (800) 555-17-47
Нижний Новгород	ул. Героя Советского Союза Поющего, д. 14	ИП Карапетян В. Г.	8 (831) 215-08-08, 8 (950) 619-79-15
Новороссийск	г. Новороссийск	ИП Ульяновский А. А.	8 (918) 030-40-77
Орел	Московское шоссе, д. 119	ИП Милов А. Ю.	8 (919) 262-66-14, 8 (953) 811-38-18
Оренбург	ул. Цвиллинга, д. 42	ИП Яковлев Олег Викторович	8 (3532) 408-000, 8 (922) 533-40-79
Пенза	ул. Гастелло, д. 52	ИП Конаков Г.И.	8 (902) 352-31-26, 8 (987) 81-36-745

Сервисные центры

Город	Адрес	Контрагент	Телефон
Пермь, Ижевск	ул. Героев Хасана, д. 56	ООО "Империаль"	8 (967) 901-62-03, 8 (342) 214-55-70, 8 (912) 981-31-28
Ростов-на-Дону	ул. 2-я Краснодарская, д. 68/1	ИП Жадан А.П.	8 (904) 440-89-19, 8 (863) 260-29-40
Рязань	г. Рязань	Бакун Сергей Вячеславович (ч/л)	8 (920) 960-27-27, 8 (920) 960-28-28
Самара	Заводское шоссе, 27Д	СП Самара	8 (917) 113-57-43, 8-915-107-25-13
Санкт-Петербург	ул. Будапештская, д. 11	ООО "Санива"/ Чешский Двор	8 (812) 320-80-20 доб. 264, 8 (931) 308-81-01
	Большой Сампсониевский пр., 45	ИП Васильев В.Е.	8 (911) 944-88-32, 8 (921) 912-84-56
Саранск, Мордовия	ул. Воинова, 36	ИП Верещагин А. Ю.	8 (927) 188-81-94, 8 (909)325-17-89
Саратов	ул. Осипова, д. 1, корп. 2	ООО "Сантех-Сервис"/ ИП Маров С. В.	8 (8452) 75-30-41, 8 (8452) 70-04-70
Симферополь, Крым	ул. Гагарина, 14 а, оф. 117	ООО "Белый сервис" ИП Белый Ю. Д.	8 (988) 365-80-09, 8 (978) 995-88-75, 8-978-733-86-40
Тамбов	г. Тамбов	Романенко Станислав Васильевич (ч/л)	8 (920) 487-15-55, 8 (953) 706-71-51
Тверь	ул. Кривцово, 84 а	ООО "Акватория-Сервис"	8 (4822) 618-181 8(960) 701-41-53
Тюмень	ул. Пермякова, 1а, оф. 208	ООО "Мотив"/ ИП Коробов Максим Викторович	8 (345) 238-17-56, 8 (902) 615-70-33
Ульяновск	ул. Камышинская, д. 57	ИП Старков Н.А.	8 (908) 487-97-01, 8 (905) 349-21-09
Уфа	Уфимский р-н, д. Алексеевка, ул. Центральная 46	ИП Харисов Р.Р.	8 (937) 315-09-73
Хабаровск	ул. Ленинградская, 9 Б	ООО «Лидер ГК»	8 (914) 422-46-42
Челябинск	ул. Шуменская, 31 А	ООО "Мотив"/ ИП Коробов Максим Викторович	8 (982) 287-65-07, 8 (351) 223-22-36, 8(351)223-22-38
Ярославль	г. Ярославль	Сластников Иван Валентинович (самозанятый)	8 (909) 280-95-12
	Полушкина роща, д.9, стр. 14	ИП Федоров О. В.	8 (4852) 67-34-78

Гарантия на продукцию

Наименование	Срок гарантии
Ванна акриловая Ванна гидромассажная Минибассейны Ванна FRA GRANDE	Чаша ванны – 10 лет Рама-подставка – 10 лет Панели для ванн - 4 года Гидромассажная и аэромассажная системы – 2 года Контроллеры управления – 2 года При самостоятельной установке или установке изделия лицами, не являющимися сертифицированными специалистами сервиса изготовителя, гарантийный срок на чашу ванны, раму-подставку и панели - 24 месяца
Душевой бокс Душевая кабина Душевой угол Душевое ограждение Душевой поддон	Ванна от душевого бокса, поддон для душевой кабины и угла – 5 лет Стенки и крыша от душевого бокса и кабины – 5 лет Рама-подставка (за исключением лакокрасочного покрытия, покрытия порошковой краской) – 5 лет Стекла – 2 года Профиль (за исключением лакокрасочного покрытия, покрытия порошковой краской) – 2 года Гидромассажная и аэромассажная системы – 2 года Фурнитура (ручки, ролики, уплотнители, стопоры, прокладки) – 6 месяцев При самостоятельной установке или установке изделия лицами, не являющимися специалистами сервиса изготовителя, гарантийный срок на чашу ванны (стенки/крышу бокса, кабины, поддон) - 24 месяца
Смеситель	Картридж, кранбукса – 1 год
Лейки, шланги	1 год
Слив-перелив	1 год
Изделия для коммерческих целей	1 год на всё изделие

RADOMIR
8 800 555 17 47
radomir.ru